Michel TUBE®

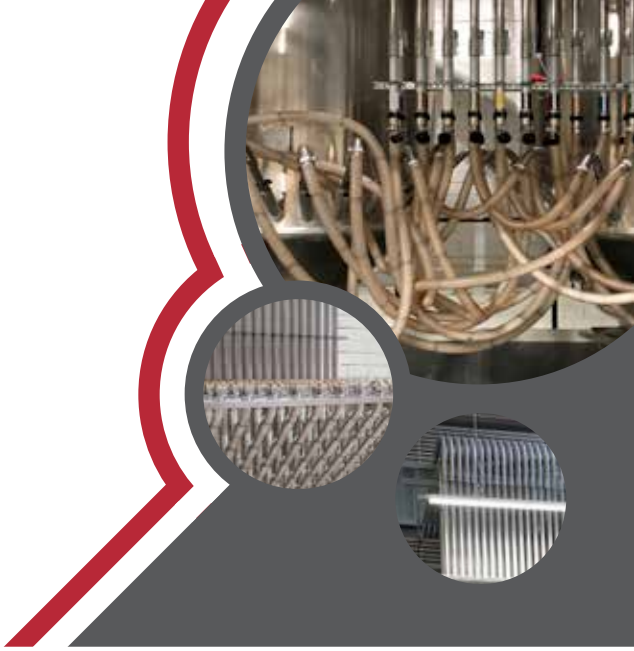

ROHR- UND SCHLAUCHSYSTEME FÜR DIE PNEUMATISCHE FÖRDERTECHNIK

ROHRBOGEN	ROHRKUPPLUNGEN
SCHLÄUCHE	SCHLAUCHKUPPLUNGEN
SAUGLANZEN	MATERIALCONTAINER
MAG 14.000	KUPPLUNGSBAHNHÖFE

Glasrohrbogen

Rohrverbinder

Magnetabscheider

Container

Rohre

STORZ Kupplungen

Schläuche

Sauglanzen

Rohrkupplungen

Montagematerial

Vakuumleitungen

Kupplungsbahnhöfe

Rohrbogen

ZENTRALE MATERIALVERSORGUNG

Als Hersteller und Systemlieferant von Rohr- und Schlauchsystemen liefern wir zahlreiche Produkte, die Sie für den Aufbau einer pneumatischen Förderanlage und somit für den Materialtransport von rieselfähigen Schüttgütern benötigen.

Neben einer großen Lagerhaltung zeichnen uns besonders eine flexible Fertigung und eine schnelle Lieferung der gewünschten Produkte aus.

Das bieten wir Ihnen:

-Sonderlösungen mit kurzer Reaktionszeit
-Faire Preise, auch bei geringen Stückzahlen
-Technische Beratung mit individueller Planung
-Zeit- und Kostenersparnis für Sie und Ihr Projekt

	Rohre	Rohrbogen							Rohrverbinder / Rohrkupplungen					Zugentlastung	Dichtungen	
mm	6000 / 1500	R 100/120/150	R 250	R 300	R 500	R 800	R 1000/1200		100	150		200		150 / 200	100 / 150 / 200	
	diverse Materialien	diverse Materialien	diverse Materialien	diverse Materialien	diverse Materialien	Edelstahl 1.4301	Edelstahl 1.4301		Edelstahl 1.4510	Stahl verzinkt	Edelstahl 1.4301	Stahl verzinkt	Edelstahl 1.4301	Stahl verzinkt	schwarz / weiß	rot / transparent
Außendurchmesser x Wandstärke																
38,0 x 1,5	+	+ +	+ +		+ +	+ +	+		+						+	+
40,0 x 1,5	+ + +	+ + +	+ + +		+ + +	+ +	+		+						+	+
45,0 x 1,5	+ +	+ +		+ +	+ +	+ +	+		+						+	+
50,0 x 1,5	+ + +	+ + +	+ + +	+ +	+ + +	+ +	+		+						+	+
50,0 x 2,0	+ +	+ +	+ +	+	+ +	+	+		+						+	+
54,0 x 2,0	+	+ +	+ +		+ +	+ +	+		+						+	+
60,3 x 1,5	+ + +	+ + +	+ + +	+ +	+ + +	+ +	+		+						+	+
60,3 x 2,0	+ +	+ +	+ +	+	+ +	+	+		+						+	+
65,0 x 2,0	+	+ +	+ +		+ +	+ +	+		+	+	+	+	+	+	+	+
70,0 x 2,0	+		+ +		+ +	+ +	+		+	+	+	+	+	+	+	+
76,1 x 2,0	+ + +	+ + +	+ + +		+ + +	+ +	+		+	+	+	+	+	+	+	+
80,0 x 2,0	+		+ +		+ +	+ +	+		+	+	+	+	+	+	+	+
84,0 x 2,0	+				+ +	+ +	+		+	+	+	+	+	+	+	+
88,9 x 2,0	+	+ +	+ +		+ +	+ +	+		+	+	+	+	+	+	+	+
101,6 x 2,0	+				+ +	+ +	+		+	+	+	+	+	+	+	+
104,0 x 2,0	+				+ +	+ +	+		+	+	+	+	+	+	+	+
108,0 x 2,0	+				+ +	+ +	+		+	+	+	+	+	+	+	+
110,0 x 2,0	+				+ +	+ +	+		+	+	+	+	+	+	+	+
114,3 x 2,0	+				+ +	+ +	+		+	+	+	+	+	+	+	+
128,0 x 1,5	+				+	+	+			+	+	+	+	+	+	+
129,0 x 2,0	+				+	+	+			+	+	+	+	+	+	+
133,0 x 3,0	+				+	+	+			+	+	+	+	+	+	+
139,7 x 2,0	+				+	+	+			+	+	+	+	+	+	+
154,0 x 2,0	+				+	+	+			+	+	+	+	+	+	+
159,0 x 2,0	+				+	+	+			+	+	+	+	+	+	+
168,3 x 2,0	+				+	+	+			+	+	+	+	+	+	+
	weitere Radien und Gradzahlen auf Anfrage								weitere Durchmesser oder Sonderdichtungen auf Anfrage							

+ Glas + Edelstahl + Verschleißfest

Rohrleitungen

7 Rohre
9 Rohrbogen
25 Rohrformteile

Schlauchleitungen

55 Förderschläuche
59 Vakuumschläuche
61 Siloschläuche

Materialverteiler

75 Kupplungsbahnhöfe
77 Standardgestelle
81 Zubehör / Ersatzteile

Magnetabscheider

93 MAG 14.000
95 Gitterstabmagnete

Rohrkupplungen

39 Rohrverbinder
45 Rohrkupplungen
51 Zugentlastungen

Schlauchkupplungen

63 Camlock-Kupplungen
67 STORZ-Kupplungen
71 Tykoflex-Kupplungen NEU!

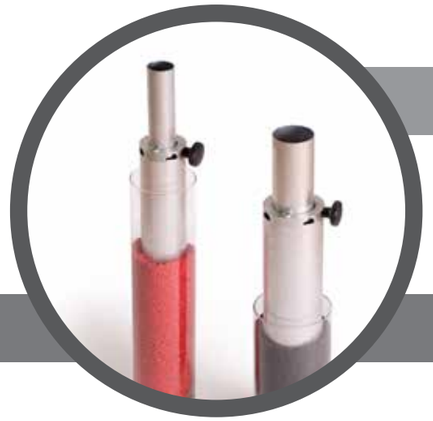

Sauglanzen

87 Standardsauglanzen
89 Sauglanzen mit Magnetabscheider
90 Sauglanzenstutzen für Behälter

Systemkomponenten

99 Vakuumleitungen
103 Montagematerial NEU!
105 Materialcontainer NEU!

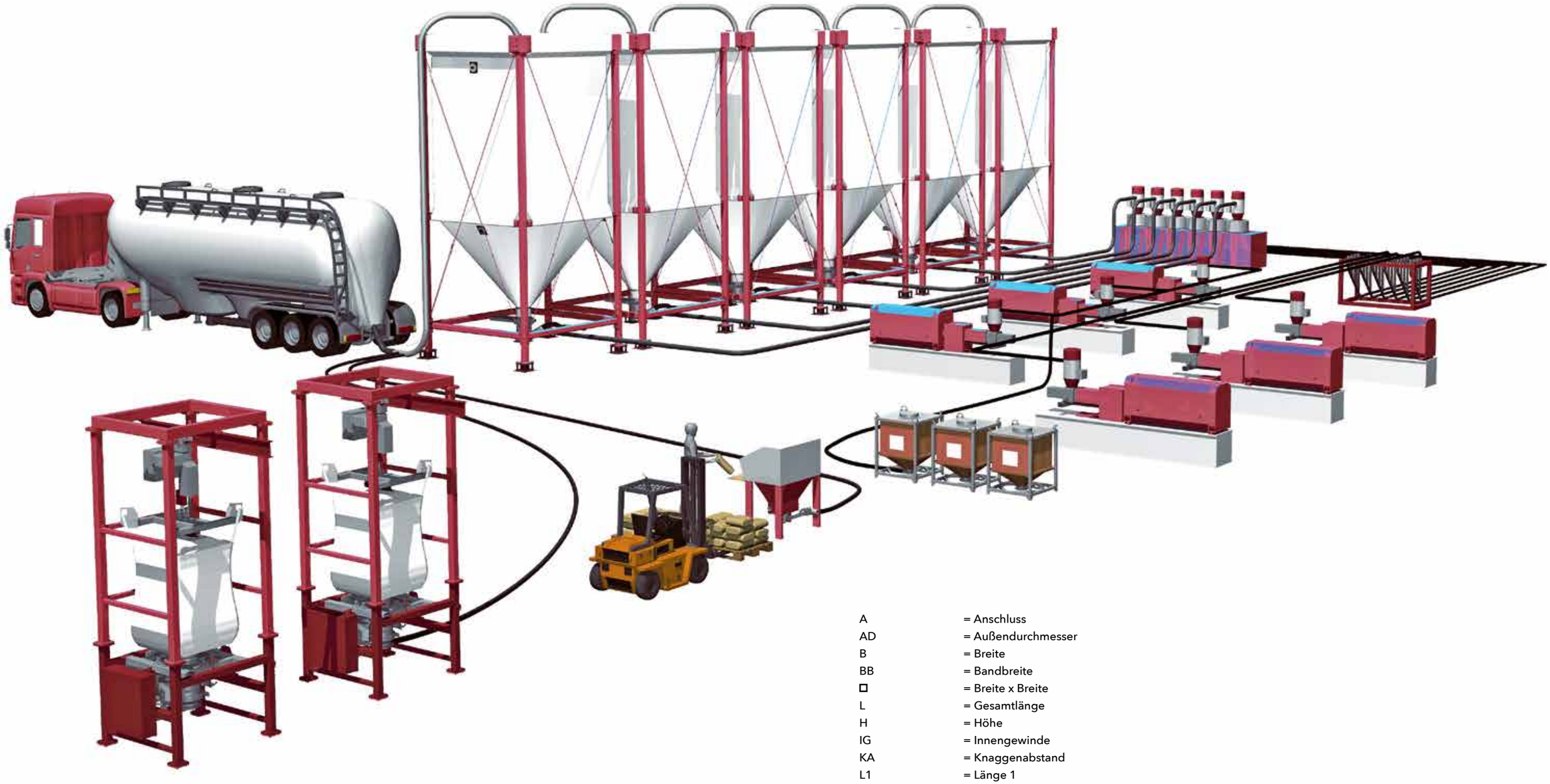

A	= Anschluss
AD	= Außendurchmesser
B	= Breite
BB	= Bandbreite
□	= Breite x Breite
L	= Gesamtlänge
H	= Höhe
IG	= Innengewinde
KA	= Knaggenabstand
L1	= Länge 1
L2	= Länge 2
m	= Meter
R	= Radius (gemessen zur Rohrachse)
SB	= Spannbereich
SV1	= Schenkelverlängerung 1
SV2	= Schenkelverlängerung 2
WS	= Wandstärke
WS1	= Wandstärke 1
WS2	= Wandstärke 2
∢	= Gradzahl (Biegewinkel)
Ø	= Durchmesser
Ø1	= Durchmesser 1
Ø2	= Durchmesser 2

ROHRLEITUNGEN

Edelstahlrohre mit einer geglätteten Innennaht eignen sich optimal für den Einsatz als Förderrohr in pneumatischen Anlagen.
Aluminiumrohre werden oftmals als Vakuumleitung eingesetzt.

ROHRLEITUNGEN

EDELSTAHL I RUNDROHR

- Werkstoff: Edelstahl 1.4301
- Länge: 6000mm
- Innennaht geglättet

Artikel-Nr.	Ø (mm)	WS
RE-038015	**38,0**	1,5
RE-040015	**40,0**	1,5
RE-045015	**45,0**	1,5
RE-050015	**50,0**	1,5
RE-050020	**50,0**	2,0
RE-054020	**54,0**	2,0
RE-060315	**60,3**	1,5
RE-060320	**60,3**	2,0
RE-065020	**65,0**	2,0
RE-070020	**70,0**	2,0
RE-076120	**76,1**	2,0
RE-080020	**80,0**	2,0
RE-084020	**84,0**	2,0
RE-088920	**88,9**	2,0
RE-101620	**101,6**	2,0
RE-104020	**104,0**	2,0
RE-108020	**108,0**	2,0
RE-110020	**110,0**	2,0
RE-114320	**114,3**	2,0
RE-128015	**128,0**	1,5
RE-129020	**129,0**	2,0
RE-133030	**133,0**	3,0
RE-139720	**139,7**	2,0
RE-154020	**154,0**	2,0
RE-159020	**159,0**	2,0
RE-168320	**168,3**	2,0

ALUMINIUM I RUNDROHR

- Werkstoff: AlMgSi0,5 F22 (6060 T66)
- Länge: 6000mm
- Sonderabmessungen auf Anfrage

Artikel-Nr.	Ø (mm)	WS
RA-038015	**38,0**	1,5
RA-040015	**40,0**	1,5
RA-045015	**45,0**	1,5
RA-050015	**50,0**	1,5
RA-050020	**50,0**	2,0
RA-055025	**55,0**	2,5
RA-060015	**60,0**	1,5
RA-060020	**60,0**	2,0
RA-065020	**65,0**	2,0
RA-070020	**70,0**	2,0
RA-076020	**76,0**	2,0
RA-076030	**76,0**	3,0
RA-080020	**80,0**	2,0
RA-090030	**90,0**	3,0
RA-100020	**100,0**	2,0
RA-150030	**150,0**	3,0
RA-150050	**150,0**	5,0
RA-200050	**200,0**	5,0

EDELSTAHL I VERSCHLUSSSTOPFEN

- Werkstoff: Edelstahl 1.4301
- Mit Kette
- Befestigung mittels Rohrverbinder

EDELSTAHL | VERSCHIEDENE Ø

Artikel-Nr.	Ø | mm	Kette
VSE-0400-K	**40,0**	ja
VSE-0450-K	**45,0**	ja
VSE-0500-K	**50,0**	ja
VSE-0603-K	**60,3**	ja

VERSCHLEISSFEST I RUNDROHR

- Deutlich höhere Standzeit im Vergleich zu Edelstahl 1.4301
- Länge: 500 / 1500mm
- Sonderabmessungen auf Anfrage

Artikel-Nr.	Ø (mm)	WS	L | mm
RV-040015-0500	**40,0**	1,5	500
RV-045015-0500	**45,0**	1,5	500
RV-050015-0500	**50,0**	1,5	500
RV-060315-0500	**60,3**	1,5	500
RV-076120-0500	**76,1**	2,0	500
RV-040015-1500	**40,0**	1,5	1500
RV-045015-1500	**45,0**	1,5	1500
RV-050015-1500	**50,0**	1,5	1500
RV-060315-1500	**60,3**	1,5	1500
RV-076120-1500	**76,1**	2,0	1500

KUNSTSTOFF I TRANSPORTSTOPFEN

- Kunststoffstopfen
- Verschiedene Durchmesser
- Zum Schutz vor Verschmutzung

Artikel-Nr.	Ø (mm)	Farbe
SSK-0380	**38,0**	rot
SSK-0400	**40,0**	rot
SSK-0450	**45,0**	rot
SSK-0500	**50,0**	rot
SSK-0540	**54,0**	rot
SSK-0603	**60,3**	rot
SSK-0650	**65,0**	rot
SSK-0760	**76,0**	rot

GLAS I RUNDROHR

- Werkstoff: Borosilikatglas 3.3
- Länge: 500mm / 1500mm
- Mit aufgeklebten Kupferband

Artikel-Nr.	Ø (mm)	WS	L | mm
RG-047050-0500	**47,0**	5,0	500
RG-056050-0500	**56,0**	5,0	500
RG-066050-0500	**66,0**	5,0	500
RG-080050-0500	**80,0**	5,0	500
RG-047050-1500	**47,0**	5,0	1500
RG-056050-1500	**56,0**	5,0	1500
RG-066050-1500	**66,0**	5,0	1500
RG-080050-1500	**80,0**	5,0	1500

KUGELGESTRAHLTE ROHRE

Alle Rohre und Rohrbogen sind auch (innen) kugelgestrahlt lieferbar, um Reibungen des Granulats am Rohr bzw. Engelshaarbildung zu minimieren. Bei Interesse an kugelgestrahlten Rohren fragen Sie uns bitte projektspezifisch an.

ROHRLEITUNGEN

EDELSTAHL ROHRBOGEN

- Werkstoff: Edelstahl 1.4301
- Innennaht geglättet
- Faltenfrei gebogen

EDELSTAHL | Ø 38,0 X 1,5 MM

38

Artikel-Nr.	R | mm	∢	Schenkel | mm
RBE-038015-90100-1010	**100**	90°	100 / 100
RBE-038015-45100-1010	**100**	45°	100 / 100
RBE-038015-90250-1010	**250**	90°	100 / 100
RBE-038015-45250-1010	**250**	45°	100 / 100
RBE-038015-90500-2020	**500**	90°	200 / 200
RBE-038015-45500-2020	**500**	45°	200 / 200
RBE-038015-90800-2020	**800**	90°	200 / 200
RBE-038015-45800-2020	**800**	45°	200 / 200
RBE-038015-901000-2020	**1000**	90°	200 / 200
RBE-038015-451000-2020	**1000**	45°	200 / 200
RBE-038015-901200-2020	**1200**	90°	200 / 200
RBE-038015-451200-2020	**1200**	45°	200 / 200

EDELSTAHL | Ø 40,0 X 1,5 MM

40

Artikel-Nr.	R | mm	∢	Schenkel | mm
RBE-040015-90100-1010	**100**	90°	100 / 100
RBE-040015-45100-1010	**100**	45°	100 / 100
RBE-040015-90250-1010	**250**	90°	100 / 100
RBE-040015-45250-1010	**250**	45°	100 / 100
RBE-040015-90500-2020	**500**	90°	200 / 200
RBE-040015-45500-2020	**500**	45°	200 / 200
RBE-040015-90800-2020	**800**	90°	200 / 200
RBE-040015-45800-2020	**800**	45°	200 / 200
RBE-040015-901000-2020	**1000**	90°	200 / 200
RBE-040015-451000-2020	**1000**	45°	200 / 200
RBE-040015-901200-2020	**1200**	90°	200 / 200
RBE-040015-451200-2020	**1200**	45°	200 / 200

EDELSTAHL | Ø 45,0 X 1,5 MM

45

Artikel-Nr.	R | mm	∢	Schenkel | mm
RBE-045015-90100-1010	**100**	90°	100 / 100
RBE-045015-45100-1010	**100**	45°	100 / 100
RBE-045015-90300-2020	**300**	90°	200 / 200
RBE-045015-45300-2020	**300**	45°	200 / 200
RBE-045015-90500-2020	**500**	90°	200 / 200
RBE-045015-45500-2020	**500**	45°	200 / 200
RBE-045015-90800-2020	**800**	90°	200 / 200
RBE-045015-45800-2020	**800**	45°	200 / 200
RBE-045015-901000-2020	**1000**	90°	200 / 200
RBE-045015-451000-2020	**1000**	45°	200 / 200
RBE-045015-901200-2020	**1200**	90°	200 / 200
RBE-045015-451200-2020	**1200**	45°	200 / 200

EDELSTAHL | Ø 50,0 X 1,5 MM

50

Artikel-Nr.	R | mm	∢	Schenkel | mm
RBE-050015-90100-1010	**100**	90°	100 / 100
RBE-050015-45100-1010	**100**	45°	100 / 100
RBE-050015-90250-1010	**250**	90°	100 / 100
RBE-050015-45250-1010	**250**	45°	100 / 100
RBE-050015-90300-2020	**300**	90°	200 / 200
RBE-050015-45300-2020	**300**	45°	200 / 200
RBE-050015-90500-2020	**500**	90°	200 / 200
RBE-050015-45500-2020	**500**	45°	200 / 200
RBE-050015-90800-2020	**800**	90°	200 / 200
RBE-050015-45800-2020	**800**	45°	200 / 200
RBE-050015-901000-2020	**1000**	90°	200 / 200
RBE-050015-451000-2020	**1000**	45°	200 / 200
RBE-050015-901200-2020	**1200**	90°	200 / 200
RBE-050015-451200-2020	**1200**	45°	200 / 200

EDELSTAHL | Ø 54,0 X 2,0 MM

54

Artikel-Nr.	R | mm	∢	Schenkel | mm
RBE-054020-90120-1010	**120**	90°	100 / 100
RBE-054020-45120-1010	**120**	45°	100 / 100
RBE-054020-90250-1010	**250**	90°	100 / 100
RBE-054020-45250-1010	**250**	45°	100 / 100
RBE-054020-90500-2020	**500**	90°	200 / 200
RBE-054020-45500-2020	**500**	45°	200 / 200
RBE-054020-90800-2020	**800**	90°	200 / 200
RBE-054020-45800-2020	**800**	45°	200 / 200
RBE-054020-901000-2020	**1000**	90°	200 / 200
RBE-054020-451000-2020	**1000**	45°	200 / 200
RBE-054020-901200-2020	**1200**	90°	200 / 200
RBE-054020-451200-2020	**1200**	45°	200 / 200

ROHRLEITUNGEN

EDELSTAHL ROHRBOGEN

- Werkstoff: Edelstahl 1.4301
- Innennaht geglättet
- Faltenfrei gebogen

EDELSTAHL | Ø 60,3 X 1,5 MM

60,3

Artikel-Nr.	R | mm	∢	Schenkel | mm
RBE-060315-90120-1515	**120**	90°	150 / 150
RBE-060315-45120-1515	**120**	45°	150 / 150
RBE-060315-90250-2020	**250**	90°	200 / 200
RBE-060315-45250-2020	**250**	45°	200 / 200
RBE-060315-90300-2020	**300**	90°	200 / 200
RBE-060315-45300-2020	**300**	45°	200 / 200
RBE-060315-90500-2020	**500**	90°	200 / 200
RBE-060315-45500-2020	**500**	45°	200 / 200
RBE-060315-90800-2020	**800**	90°	200 / 200
RBE-060315-45800-2020	**800**	45°	200 / 200
RBE-060315-901000-2020	**1000**	90°	200 / 200
RBE-060315-451000-2020	**1000**	45°	200 / 200
RBE-060315-901200-2020	**1200**	90°	200 / 200
RBE-060315-451200-2020	**1200**	45°	200 / 200

EDELSTAHL | Ø 60,3 X 2,0 MM

60,3

Artikel-Nr.	R | mm	∢	Schenkel | mm
RBE-060320-90120-1515	**120**	90°	150 / 150
RBE-060320-45120-1515	**120**	45°	150 / 150
RBE-060320-90250-2020	**250**	90°	200 / 200
RBE-060320-45250-2020	**250**	45°	200 / 200
RBE-060320-90300-2020	**300**	90°	200 / 200
RBE-060320-45300-2020	**300**	45°	200 / 200
RBE-060320-90500-2020	**500**	90°	200 / 200
RBE-060320-45500-2020	**500**	45°	200 / 200
RBE-060320-90800-2020	**800**	90°	200 / 200
RBE-060320-45800-2020	**800**	45°	200 / 200
RBE-060320-901000-2020	**1000**	90°	200 / 200
RBE-060320-451000-2020	**1000**	45°	200 / 200
RBE-060320-901200-2020	**1200**	90°	200 / 200
RBE-060320-451200-2020	**1200**	45°	200 / 200

EDELSTAHL | Ø 65,0 X 2,0 MM

65

Artikel-Nr.	R | mm	∢	Schenkel | mm
RBE-065020-90120-1515	**120**	90°	150 / 150
RBE-065020-45120-1515	**120**	45°	150 / 150
RBE-065020-90250-2020	**250**	90°	200 / 200
RBE-065020-45250-2020	**250**	45°	200 / 200
RBE-065020-90500-2020	**500**	90°	200 / 200
RBE-065020-45500-2020	**500**	45°	200 / 200
RBE-065020-90800-2020	**800**	90°	200 / 200
RBE-065020-45800-2020	**800**	45°	200 / 200
RBE-065020-901000-2020	**1000**	90°	200 / 200
RBE-065020-451000-2020	**1000**	45°	200 / 200
RBE-065020-901200-2020	**1200**	90°	200 / 200
RBE-065020-451200-2020	**1200**	45°	200 / 200

EDELSTAHL | Ø 70,0 X 2,0 MM

70

Artikel-Nr.	R | mm	∢	Schenkel | mm
RBE-070020-90250-2020	**250**	90°	200 / 200
RBE-070020-45250-2020	**250**	45°	200 / 200
RBE-070020-90500-2020	**500**	90°	200 / 200
RBE-070020-45500-2020	**500**	45°	200 / 200
RBE-070020-90800-2020	**800**	90°	200 / 200
RBE-070020-45800-2020	**800**	45°	200 / 200
RBE-070020-901000-2020	**1000**	90°	200 / 200
RBE-070020-451000-2020	**1000**	45°	200 / 200
RBE-070020-901200-2020	**1200**	90°	200 / 200
RBE-070020-451200-2020	**1200**	45°	200 / 200

EDELSTAHL | Ø 76,1 X 2,0 MM

76,1

Artikel-Nr.	R | mm	∢	Schenkel | mm
RBE-076120-90150-2020	**150**	90°	200 / 200
RBE-076120-45150-2020	**150**	45°	200 / 200
RBE-076120-90250-2020	**250**	90°	200 / 200
RBE-076120-45250-2020	**250**	45°	200 / 200
RBE-076120-90500-2020	**500**	90°	200 / 200
RBE-076120-45500-2020	**500**	45°	200 / 200
RBE-076120-90800-2020	**800**	90°	200 / 200
RBE-076120-45800-2020	**800**	45°	200 / 200
RBE-076120-901000-2020	**1000**	90°	200 / 200
RBE-076120-451000-2020	**1000**	45°	200 / 200
RBE-076120-901200-2020	**1200**	90°	200 / 200
RBE-076120-451200-2020	**1200**	45°	200 / 200

ROHRLEITUNGEN

EDELSTAHL ROHRBOGEN

- Werkstoff: Edelstahl 1.4301
- Innennaht geglättet
- Faltenfrei gebogen

EDELSTAHL | Ø 80,0 X 2,0 MM

80

Artikel-Nr.	R | mm	∢	Schenkel | mm
RBE-080020-90250-2020	**250**	90°	200 / 200
RBE-080020-45250-2020	**250**	45°	200 / 200
RBE-080020-90500-2020	**500**	90°	200 / 200
RBE-080020-45500-2020	**500**	45°	200 / 200
RBE-080020-90800-2020	**800**	90°	200 / 200
RBE-080020-45800-2020	**800**	45°	200 / 200
RBE-080020-901000-2020	**1000**	90°	200 / 200
RBE-080020-451000-2020	**1000**	45°	200 / 200
RBE-080020-901200-2020	**1200**	90°	200 / 200
RBE-080020-451200-2020	**1200**	45°	200 / 200

EDELSTAHL | Ø 84,0 X 2,0 MM

84

Artikel-Nr.	R | mm	∢	Schenkel | mm
RBE-084020-90500-2020	**500**	90°	200 / 200
RBE-084020-45500-2020	**500**	45°	200 / 200
RBE-084020-90800-2020	**800**	90°	200 / 200
RBE-084020-45800-2020	**800**	45°	200 / 200
RBE-084020-901000-2020	**1000**	90°	200 / 200
RBE-084020-451000-2020	**1000**	45°	200 / 200
RBE-084020-901200-2020	**1200**	90°	200 / 200
RBE-084020-451200-2020	**1200**	45°	200 / 200

EDELSTAHL | Ø 88,9 X 2,0 MM

88,9

Artikel-Nr.	R | mm	∢	Schenkel | mm
RBE-088920-90150-2020	**150**	90°	200 / 200
RBE-088920-45150-2020	**150**	45°	200 / 200
RBE-088920-90250-2020	**250**	90°	200 / 200
RBE-088920-45250-2020	**250**	45°	200 / 200
RBE-088920-90500-2020	**500**	90°	200 / 200
RBE-088920-45500-2020	**500**	45°	200 / 200
RBE-088920-90800-2020	**800**	90°	200 / 200
RBE-088920-45800-2020	**800**	45°	200 / 200
RBE-088920-901000-2020	**1000**	90°	200 / 200
RBE-088920-451000-2020	**1000**	45°	200 / 200
RBE-088920-901200-2020	**1200**	90°	200 / 200
RBE-088920-451200-2020	**1200**	45°	200 / 200

EDELSTAHL | Ø 101,6 X 2,0 MM

101,6

Artikel-Nr.	R | mm	∢	Schenkel | mm
RBE-101620-90500-2020	**500**	90°	200 / 200
RBE-101620-45500-2020	**500**	45°	200 / 200
RBE-101620-90800-2020	**800**	90°	200 / 200
RBE-101620-45800-2020	**800**	45°	200 / 200
RBE-101620-901000-2020	**1000**	90°	200 / 200
RBE-101620-451000-2020	**1000**	45°	200 / 200
RBE-101620-901200-2020	**1200**	90°	200 / 200
RBE-101620-451200-2020	**1200**	45°	200 / 200

EDELSTAHL | Ø 104,0 X 2,0 MM

104

Artikel-Nr.	R | mm	∢	Schenkel | mm
RBE-104020-90500-2020	**500**	90°	200 / 200
RBE-104020-45500-2020	**500**	45°	200 / 200
RBE-104020-90800-2020	**800**	90°	200 / 200
RBE-104020-45800-2020	**800**	45°	200 / 200
RBE-104020-901000-2020	**1000**	90°	200 / 200
RBE-104020-451000-2020	**1000**	45°	200 / 200
RBE-104020-901200-2020	**1200**	90°	200 / 200
RBE-104020-451200-2020	**1200**	45°	200 / 200

ROHRLEITUNGEN

EDELSTAHL ROHRBOGEN

- Werkstoff: Edelstahl 1.4301
- Innennaht geglättet
- Faltenfrei gebogen

	mm	R 500	R 800	R 1000	R 1200
Außendurchmesser x Wandstärke	128,0 x 1,5	+	+	+	+
	129,0 x 2,0	+	+	+	+
	133,0 x 3,0	+	+	+	+
	139,7 x 2,0	+	+	+	+
	154,0 x 2,0	+	+	+	+
	159,0 x 2,0	+	+	+	+
	168,3 x 2,0	+	+	+	+

EDELSTAHL | Ø 108,0 X 2,0 MM

108

Artikel-Nr.	R | mm	∢	Schenkel | mm
RBE-108020-90500-2020	**500**	90°	200 / 200
RBE-108020-45500-2020	**500**	45°	200 / 200
RBE-108020-90800-2020	**800**	90°	200 / 200
RBE-108020-45800-2020	**800**	45°	200 / 200
RBE-108020-901000-2020	**1000**	90°	200 / 200
RBE-108020-451000-2020	**1000**	45°	200 / 200
RBE-108020-901200-2020	**1200**	90°	200 / 200
RBE-108020-451200-2020	**1200**	45°	200 / 200

EDELSTAHL | Ø 110,0 X 2,0 MM

110

Artikel-Nr.	R | mm	∢	Schenkel | mm
RBE-110020-90500-2020	**500**	90°	200 / 200
RBE-110020-45500-2020	**500**	45°	200 / 200
RBE-110020-90800-2020	**800**	90°	200 / 200
RBE-110020-45800-2020	**800**	45°	200 / 200
RBE-110020-901000-2020	**1000**	90°	200 / 200
RBE-110020-451000-2020	**1000**	45°	200 / 200
RBE-110020-901200-2020	**1200**	90°	200 / 200
RBE-110020-451200-2020	**1200**	45°	200 / 200

EDELSTAHL | Ø 114,3 X 2,0 MM

114,3

Artikel-Nr.	R | mm	∢	Schenkel | mm
RBE-114320-90500-2020	**500**	90°	200 / 200
RBE-114320-45500-2020	**500**	45°	200 / 200
RBE-114320-90800-2020	**800**	90°	200 / 200
RBE-114320-45800-2020	**800**	45°	200 / 200
RBE-114320-901000-2020	**1000**	90°	200 / 200
RBE-114320-451000-2020	**1000**	45°	200 / 200
RBE-114320-901200-2020	**1200**	90°	200 / 200
RBE-114320-451200-2020	**1200**	45°	200 / 200

WEITERE ABMESSUNGEN AUF ANFRAGE

ROHRLEITUNGEN

GLAS ROHRBOGEN

- Werkstoff: Borosilikatglas 3.3
- Mit 5mm Wandstärke / **für Edelstahlrohr 40 / 50 / 60,3 / 76,1mm**
- Mit aufgeklebtem Kupferband

Glasrohrbogen R500 (47,0x5,0mm) mit 5kg Gewicht (statische Belastung)

GLAS | Ø 47,0 (40,0) X 5,0 MM

40

Artikel-Nr.	R | mm	∢	Schenkel | mm
RBG-047050-90100-1010	**100**	90°	100 / 100
RBG-047050-45100-1010	**100**	45°	100 / 100
RBG-047050-90250-2020	**250**	90°	200 / 200
RBG-047050-45250-2020	**250**	45°	200 / 200
RBG-047050-90500-2020	**500**	90°	200 / 200
RBG-047050-45500-2020	**500**	45°	200 / 200

GLAS | Ø 56,0 (50,0) X 5,0 MM

50

Artikel-Nr.	R | mm	∢	Schenkel | mm
RBG-056050-90100-1010	**100**	90°	100 / 100
RBG-056050-45100-1010	**100**	45°	100 / 100
RBG-056050-90250-2020	**250**	90°	200 / 200
RBG-056050-45250-2020	**250**	45°	200 / 200
RBG-056050-90500-2020	**500**	90°	200 / 200
RBG-056050-45500-2020	**500**	45°	200 / 200

GLAS | Ø 66,0 (60,3) X 5,0 MM

60.3

Artikel-Nr.	R | mm	∢	Schenkel | mm
RBG-066050-90120-1515	**120**	90°	150 / 150
RBG-066050-45120-1515	**120**	45°	150 / 150
RBG-066050-90250-2020	**250**	90°	200 / 200
RBG-066050-45250-2020	**250**	45°	200 / 200
RBG-066050-90500-2020	**500**	90°	200 / 200
RBG-066050-45500-2020	**500**	45°	200 / 200

GLAS | Ø 80,0 (76,1) X 5,0 MM

76.1

Artikel-Nr.	R | mm	∢	Schenkel | mm
RBG-080050-90150-2020	**150**	90°	200 / 200
RBG-080050-45150-2020	**150**	45°	200 / 200
RBG-080050-90250-2020	**250**	90°	200 / 200
RBG-080050-45250-2020	**250**	45°	200 / 200
RBG-080050-90500-2020	**500**	90°	200 / 200
RBG-080050-45500-2020	**500**	45°	200 / 200

ROHRLEITUNGEN

VERSCHLEISSFESTER ROHRBOGEN

- Deutlich höhere Standzeit im Vergleich zu Edelstahl 1.4301
- Mit Standard Rohrverbindern montierbar
- Weitere Abmessungen auf Anfrage

VERSCHLEISSFEST | Ø 38,0 X 1,5 MM

38

Artikel-Nr.	R | mm	∢	Schenkel | mm
RBV-038015-90100-1010	**100**	90°	100 / 100
RBV-038015-45100-1010	**100**	45°	100 / 100
RBV-038015-90250-1010	**250**	90°	100 / 100
RBV-038015-45250-1010	**250**	45°	100 / 100
RBV-038015-90500-2020	**500**	90°	200 / 200
RBV-038015-45500-2020	**500**	45°	200 / 200
RBV-038015-90800-2020	**800**	90°	200 / 200
RBV-038015-45800-2020	**800**	45°	200 / 200

VERSCHLEISSFEST | Ø 40,0 X 1,5 MM

40

Artikel-Nr.	R | mm	∢	Schenkel | mm
RBV-040015-90100-1010	**100**	90°	100 / 100
RBV-040015-45100-1010	**100**	45°	100 / 100
RBV-040015-90250-1010	**250**	90°	100 / 100
RBV-040015-45250-1010	**250**	45°	100 / 100
RBV-040015-90500-2020	**500**	90°	200 / 200
RBV-040015-45500-2020	**500**	45°	200 / 200
RBV-040015-90800-2020	**800**	90°	200 / 200
RBV-040015-45800-2020	**800**	45°	200 / 200

VERSCHLEISSFEST | Ø 45,0 X 1,5 MM

45

Artikel-Nr.	R | mm	∢	Schenkel | mm
RBV-045015-90100-1010	**100**	90°	100 / 100
RBV-045015-45100-1010	**100**	45°	100 / 100
RBV-045015-90300-2020	**300**	90°	200 / 200
RBV-045015-45300-2020	**300**	45°	200 / 200
RBV-045015-90500-2020	**500**	90°	200 / 200
RBV-045015-45500-2020	**500**	45°	200 / 200
RBV-045015-90800-2020	**800**	90°	200 / 200
RBV-045015-45800-2020	**800**	45°	200 / 200

VERSCHLEISSFEST | Ø 50,0 X 1,5 MM

50

Artikel-Nr.	R | mm	∢	Schenkel | mm
RBV-050015-90100-1010	**100**	90°	100 / 100
RBV-050015-45100-1010	**100**	45°	100 / 100
RBV-050015-90250-1010	**250**	90°	100 / 100
RBV-050015-45250-1010	**250**	45°	100 / 100
RBV-050015-90300-2020	**300**	90°	200 / 200
RBV-050015-45300-2020	**300**	45°	200 / 200
RBV-050015-90500-2020	**500**	90°	200 / 200
RBV-050015-45500-2020	**500**	45°	200 / 200
RBV-050015-90800-2020	**800**	90°	200 / 200
RBV-050015-45800-2020	**800**	45°	200 / 200

VERSCHLEISSFEST | Ø 54,0 X 2,0 MM

54

Artikel-Nr.	R | mm	∢	Schenkel | mm
RBV-054020-90120-1010	**120**	90°	100 / 100
RBV-054020-45120-1010	**120**	45°	100 / 100
RBV-054020-90250-1010	**250**	90°	100 / 100
RBV-054020-45250-1010	**250**	45°	100 / 100
RBV-054020-90500-2020	**500**	90°	200 / 200
RBV-054020-45500-2020	**500**	45°	200 / 200
RBV-054020-90800-2020	**800**	90°	200 / 200
RBV-054020-45800-2020	**800**	45°	200 / 200

VERSCHLEISSFEST | Ø 60,3 X 1,5 MM

60,3

Artikel-Nr.	R | mm	∢	Schenkel | mm
RBV-060315-90120-1515	**120**	90°	150 / 150
RBV-060315-45120-1515	**120**	45°	150 / 150
RBV-060315-90250-2020	**250**	90°	200 / 200
RBV-060315-45250-2020	**250**	45°	200 / 200
RBV-060315-90300-2020	**300**	90°	200 / 200
RBV-060315-45300-2020	**300**	45°	200 / 200
RBV-060315-90500-2020	**500**	90°	200 / 200
RBV-060315-45500-2020	**500**	45°	200 / 200
RBV-060315-90800-2020	**800**	90°	200 / 200
RBV-060315-45800-2020	**800**	45°	200 / 200

ROHRLEITUNGEN

VERSCHLEISSFESTER ROHRBOGEN

- Deutlich höhere Standzeit im Vergleich zu Edelstahl 1.4301
- Mit Standard Rohrverbindern montierbar
- Weitere Abmessungen auf Anfrage

VERSCHLEISSFEST | Ø 65,0 X 2,0 MM

65

Artikel-Nr.	R | mm	∢	Schenkel | mm
RBV-065020-90120-1515	**120**	90°	150 / 150
RBV-065020-45120-1515	**120**	45°	150 / 150
RBV-065020-90250-2020	**250**	90°	200 / 200
RBV-065020-45250-2020	**250**	45°	200 / 200
RBV-065020-90500-2020	**500**	90°	200 / 200
RBV-065020-45500-2020	**500**	45°	200 / 200
RBV-065020-90800-2020	**800**	90°	200 / 200
RBV-065020-45800-2020	**800**	45°	200 / 200

VERSCHLEISSFEST | Ø 70,0 X 2,0 MM

70

Artikel-Nr.	R | mm	∢	Schenkel | mm
RBV-070020-90250-2020	**250**	90°	200 / 200
RBV-070020-45250-2020	**250**	45°	200 / 200
RBV-070020-90500-2020	**500**	90°	200 / 200
RBV-070020-45500-2020	**500**	45°	200 / 200
RBV-070020-90800-2020	**800**	90°	200 / 200
RBV-070020-45800-2020	**800**	45°	200 / 200

VERSCHLEISSFEST | Ø 76,1 X 2,0 MM

76,1

Artikel-Nr.	R | mm	∢	Schenkel | mm
RBV-076120-90150-2020	**150**	90°	200 / 200
RBV-076120-45150-2020	**150**	45°	200 / 200
RBV-076120-90250-2020	**250**	90°	200 / 200
RBV-076120-45250-2020	**250**	45°	200 / 200
RBV-076120-90500-2020	**500**	90°	200 / 200
RBV-076120-45500-2020	**500**	45°	200 / 200
RBV-076120-90800-2020	**800**	90°	200 / 200
RBV-076120-45800-2020	**800**	45°	200 / 200

VERSCHLEISSFEST | Ø 80,0 X 2,0 MM

80

Artikel-Nr.	R | mm	∢	Schenkel | mm
RBV-080020-90250-2020	**250**	90°	200 / 200
RBV-080020-45250-2020	**250**	45°	200 / 200
RBV-080020-90500-2020	**500**	90°	200 / 200
RBV-080020-45500-2020	**500**	45°	200 / 200
RBV-080020-90800-2020	**800**	90°	200 / 200
RBV-080020-45800-2020	**800**	45°	200 / 200

VERSCHLEISSFEST | Ø 84,0 X 2,0 MM

84

Artikel-Nr.	R | mm	∢	Schenkel | mm
RBV-084020-90500-2020	**500**	90°	200 / 200
RBV-084020-45500-2020	**500**	45°	200 / 200
RBV-084020-90800-2020	**800**	90°	200 / 200
RBV-084020-45800-2020	**800**	45°	200 / 200

VERSCHLEISSFEST | Ø 88,9 X 2,0 MM

88,9

Artikel-Nr.	R | mm	∢	Schenkel | mm
RBV-088920-90150-2020	**150**	90°	200 / 200
RBV-088920-45150-2020	**150**	45°	200 / 200
RBV-088920-90250-2020	**250**	90°	200 / 200
RBV-088920-45250-2020	**250**	45°	200 / 200
RBV-088920-90500-2020	**500**	90°	200 / 200
RBV-088920-45500-2020	**500**	45°	200 / 200
RBV-088920-90800-2020	**800**	90°	200 / 200
RBV-088920-45800-2020	**800**	45°	200 / 200

ROHRLEITUNGEN

VERSCHLEISSFESTER ROHRBOGEN

- Deutlich höhere Standzeit im Vergleich zu Edelstahl 1.4301
- Mit Standard Rohrverbindern montierbar
- Weitere Abmessungen auf Anfrage

101.6

VERSCHLEISSFEST | Ø 101,6 X 2,0 MM

Artikel-Nr.	R | mm	∢	Schenkel | mm
RBV-101620-90500-2020	**500**	90°	200 / 200
RBV-101620-45500-2020	**500**	45°	200 / 200
RBV-101620-90800-2020	**800**	90°	200 / 200
RBV-101620-45800-2020	**800**	45°	200 / 200

114.3

VERSCHLEISSFEST | Ø 114,3 X 2,0 MM

Artikel-Nr.	R | mm	∢	Schenkel | mm
RBV-114320-90500-2020	**500**	90°	200 / 200
RBV-114320-45500-2020	**500**	45°	200 / 200
RBV-114320-90800-2020	**800**	90°	200 / 200
RBV-114320-45800-2020	**800**	45°	200 / 200

104

VERSCHLEISSFEST | Ø 104,0 X 2,0 MM

Artikel-Nr.	R | mm	∢	Schenkel | mm
RBV-104020-90500-2020	**500**	90°	200 / 200
RBV-104020-45500-2020	**500**	45°	200 / 200
RBV-104020-90800-2020	**800**	90°	200 / 200
RBV-104020-45800-2020	**800**	45°	200 / 200

108

VERSCHLEISSFEST | Ø 108,0 X 2,0 MM

Artikel-Nr.	R | mm	∢	Schenkel | mm
RBV-108020-90500-2020	**500**	90°	200 / 200
RBV-108020-45500-2020	**500**	45°	200 / 200
RBV-108020-90800-2020	**800**	90°	200 / 200
RBV-108020-45800-2020	**800**	45°	200 / 200

110

VERSCHLEISSFEST | Ø 110,0 X 2,0 MM

Artikel-Nr.	R | mm	∢	Schenkel | mm
RBV-110020-90500-2020	**500**	90°	200 / 200
RBV-110020-45500-2020	**500**	45°	200 / 200
RBV-110020-90800-2020	**800**	90°	200 / 200
RBV-110020-45800-2020	**800**	45°	200 / 200

WEITERE ABMESSUNGEN AUF ANFRAGE

ROHRLEITUNGEN

EDELSTAHL FORMTEILE

- Werkstoff: Edelstahl 1.4301
- Innennaht geglättet
- Gesäubert und entgratet

EDELSTAHL | ABZWEIG 45°

Artikel-Nr.	Ø | mm	WS | mm	L1 | mm	L2 | mm
A45E-038015-038015	**38,0**	1,5	250	160
A45E-040015-040015	**40,0**	1,5	250	160
A45E-045015-045015	**45,0**	1,5	250	160
A45E-050015-050015	**50,0**	1,5	250	160
A45E-050020-050020	**50,0**	2,0	250	160
A45E-054020-054020	**54,0**	2,0	250	160
A45E-060315-060315	**60,3**	1,5	280	180
A45E-060320-060320	**60,3**	2,0	280	180
A45E-065020-065020	**65,0**	2,0	280	180
A45E-070020-070020	**70,0**	2,0	280	180
A45E-076120-076120	**76,1**	2,0	350	230
A45E-080020-080020	**80,0**	2,0	350	230
A45E-084020-084020	**84,0**	2,0	350	230
A45E-088920-088920	**88,9**	2,0	430	300
A45E-101620-101620	**101,6**	2,0	430	300
A45E-104020-104020	**104,0**	2,0	430	300
A45E-108020-108020	**108,0**	2,0	430	300
A45E-114320-114320	**114,3**	2,0	430	300

EDELSTAHL | T-STÜCK

Artikel-Nr.	Ø | mm	WS | mm	L1 | mm	L2 | mm
TSE-038015-038015-250	**38,0**	1,5	250	125
TSE-040015-040015-250	**40,0**	1,5	250	125
TSE-045015-045015-250	**45,0**	1,5	250	125
TSE-050015-050015-250	**50,0**	1,5	250	125
TSE-050020-050020-250	**50,0**	2,0	250	125
TSE-054020-054020-250	**54,0**	2,0	250	125
TSE-060315-060315-250	**60,3**	1,5	250	125
TSE-060320-060320-250	**60,3**	2,0	250	125
TSE-065020-065020-280	**65,0**	2,0	280	140
TSE-070020-070020-280	**70,0**	2,0	280	140
TSE-076120-076120-280	**76,1**	2,0	280	140
TSE-080020-080020-280	**80,0**	2,0	280	140
TSE-084020-084020-320	**84,0**	2,0	320	160
TSE-088920-088920-320	**88,9**	2,0	320	160
TSE-101620-101620-320	**101,6**	2,0	320	160
TSE-104020-104020-320	**104,0**	2,0	320	160
TSE-108020-108020-320	**108,0**	2,0	320	160
TSE-114320-114320-320	**114,3**	2,0	320	160

EDELSTAHL | ABZWEIG 30°

Artikel-Nr.	Ø | mm	WS | mm	L1 | mm	L2 | mm
A30E-038015-038015	**38,0**	1,5	300	205
A30E-040015-040015	**40,0**	1,5	300	205
A30E-045015-045015	**45,0**	1,5	300	205
A30E-050015-050015	**50,0**	1,5	300	205
A30E-054020-054020	**54,0**	2,0	300	205
A30E-060315-060315	**60,3**	1,5	400	300
A30E-065020-065020	**65,0**	2,0	400	300
A30E-070020-070020	**70,0**	2,0	400	300
A30E-076120-076120	**76,1**	2,0	450	345
A30E-080020-080020	**80,0**	2,0	450	345
A30E-084020-084020	**84,0**	2,0	500	390
A30E-088920-088920	**88,9**	2,0	500	390

EDELSTAHL | Y-STÜCK

Artikel-Nr.	Ø | mm	WS | mm	L1 | mm	L2 | mm
YSE-038015-038015-120	**38,0**	1,5	120	120
YSE-040015-040015-120	**40,0**	1,5	120	120
YSE-045015-045015-120	**45,0**	1,5	120	120
YSE-050015-050015-120	**50,0**	1,5	120	120
YSE-054020-054020-120	**54,0**	2,0	120	120
YSE-060315-060315-140	**60,3**	1,5	140	140
YSE-065020-065020-140	**65,0**	2,0	140	140
YSE-070020-070020-140	**70,0**	2,0	140	140
YSE-076120-076120-160	**76,1**	2,0	160	160
YSE-080020-080020-160	**80,0**	2,0	160	160
YSE-084020-084020-180	**84,0**	2,0	180	180
YSE-088920-088920-180	**88,9**	2,0	180	180

ROHRLEITUNGEN

EDELSTAHL FORMTEILE

- Werkstoff: Edelstahl 1.4301
- Innennaht geglättet
- Gesäubert und entgratet

EDELSTAHL | ABZWEIG 45° | KLEINER ABGANG

Artikel-Nr.	Ø | mm	WS | mm	Ø | mm	WS | mm	L1 | mm	L2 | mm
A45E-060315-040015	**60,3**	1,5	**40,0**	1,5	280	180
A45E-060315-045015	**60,3**	1,5	**45,0**	1,5	280	180
A45E-060315-050015	**60,3**	1,5	**50,0**	1,5	280	180
A45E-076120-050015	**76,1**	2,0	**50,0**	1,5	350	230
A45E-076120-060315	**76,1**	2,0	**60,3**	1,5	350	230

EDELSTAHL | T-STÜCK | EINSEITIG GESCHLOSSEN

Artikel-Nr.	Ø | mm	WS | mm	L1 | mm	L2 | mm
TSGE-040015-040015	**40,0**	1,5	180	125
TSGE-045015-045015	**45,0**	1,5	185	130
TSGE-050015-050015	**50,0**	1,5	185	130
TSGE-060315-060315	**60,3**	1,5	190	135
TSGE-076120-076120	**76,1**	2,0	230	160

EDELSTAHL | T-STÜCK | KLEINER ABGANG

Artikel-Nr.	Ø | mm	WS | mm	Ø | mm	WS | mm	L1 | mm	L2 | mm
TSE-050015-040015-250	**50,0**	1,5	**40,0**	1,5	250	125
TSE-060315-045015-250	**60,3**	1,5	**45,0**	1,5	250	125
TSE-060315-050015-250	**60,3**	1,5	**50,0**	1,5	250	125
TSE-076120-050015-280	**76,1**	2,0	**50,0**	1,5	280	140
TSE-076120-060315-280	**76,1**	2,0	**60,3**	1,5	280	140

EDELSTAHL | L-STÜCK

Artikel-Nr.	Ø | mm	WS | mm	Achsmaß | mm	L1 | mm	L2 | mm
LSE-040015-0130-0130	**40,0**	1,5	**130**	150	150
LSE-045015-0128-0128	**45,0**	1,5	**128**	150	150
LSE-050015-0125-0125	**50,0**	1,5	**125**	150	150
LSE-060315-0120-0120	**60,3**	1,5	**120**	150	150
LSE-076120-0162-0162	**76,1**	2,0	**162**	200	200

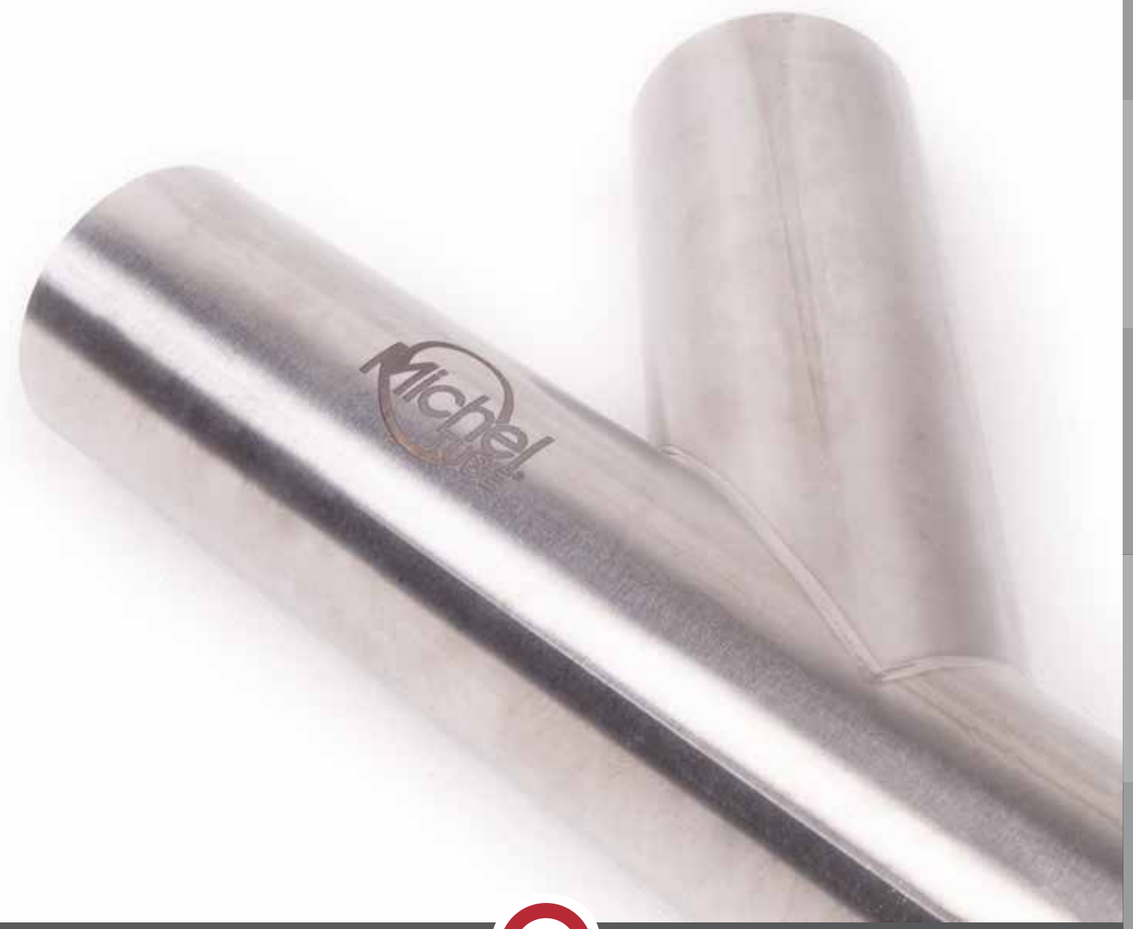

ROHRLEITUNGEN

EDELSTAHL REDUZIERSTÜCKE

- Werkstoff: Edelstahl 1.4301
- Gesäubert und entgratet
- Sonderanfertigungen auf Anfrage

EDELSTAHL | REDUZIERUNG

Artikel-Nr.	Ø 1 | mm	WS 1 | mm	Ø 2 | mm	WS 2 | mm	L | mm
RSE-040015-038015-200	**40,0**	1,5	**38,0**	1,5	ca. 200
RSE-045015-038015-200	**45,0**	1,5	**38,0**	1,5	ca. 200
RSE-045015-040015-120	**45,0**	1,5	**40,0**	1,5	ca. 120
RSE-045015-040015-200	**45,0**	1,5	**40,0**	1,5	ca. 200
RSE-050015-038015-200	**50,0**	1,5	**38,0**	1,5	ca. 200
RSE-050015-040015-120	**50,0**	1,5	**40,0**	1,5	ca. 120
RSE-050015-040015-200	**50,0**	1,5	**40,0**	1,5	ca. 200
RSE-050015-045015-120	**50,0**	1,5	**45,0**	1,5	ca. 120
RSE-050015-045015-200	**50,0**	1,5	**45,0**	1,5	ca. 200
RSE-054020-038015-200	**54,0**	2,0	**38,0**	1,5	ca. 200
RSE-054020-040015-200	**54,0**	2,0	**40,0**	1,5	ca. 200
RSE-054020-045015-200	**54,0**	2,0	**45,0**	1,5	ca. 200
RSE-054020-050015-200	**54,0**	2,0	**50,0**	1,5	ca. 200
RSE-060315-040015-200	**60,3**	1,5	**40,0**	1,5	ca. 200
RSE-060315-045015-200	**60,3**	1,5	**45,0**	1,5	ca. 200
RSE-060315-050015-120	**60,3**	1,5	**50,0**	1,5	ca. 120
RSE-060315-050015-200	**60,3**	1,5	**50,0**	1,5	ca. 200
RSE-060315-054020-200	**60,3**	1,5	**54,0**	2,0	ca. 200
RSE-060320-040015-200	**60,3**	2,0	**40,0**	1,5	ca. 200
RSE-060320-045015-200	**60,3**	2,0	**45,0**	1,5	ca. 200
RSE-060320-050015-200	**60,3**	2,0	**50,0**	1,5	ca. 200
RSE-060320-054020-200	**60,3**	2,0	**54,0**	2,0	ca. 200
RSE-065020-045015-200	**65,0**	2,0	**45,0**	1,5	ca. 200
RSE-065020-050015-200	**65,0**	2,0	**50,0**	1,5	ca. 200
RSE-065020-054020-200	**65,0**	2,0	**54,0**	2,0	ca. 200
RSE-065020-060315-200	**65,0**	2,0	**60,3**	1,5	ca. 200
RSE-065020-060320-200	**65,0**	2,0	**60,3**	2,0	ca. 200
RSE-070020-050015-200	**70,0**	2,0	**50,0**	1,5	ca. 200
RSE-070020-054020-200	**70,0**	2,0	**54,0**	2,0	ca. 200
RSE-070020-060315-200	**70,0**	2,0	**60,3**	1,5	ca. 200
RSE-070020-060320-200	**70,0**	2,0	**60,3**	2,0	ca. 200
RSE-070020-065020-200	**70,0**	2,0	**65,0**	2,0	ca. 200

Artikel-Nr.	Ø 1 | mm	WS 1 | mm	Ø 2 | mm	WS 2 | mm	L | mm
RSE-076120-060315-200	**76,1**	2,0	**60,3**	1,5	ca. 200
RSE-076120-060320-200	**76,1**	2,0	**60,3**	2,0	ca. 200
RSE-076120-065020-200	**76,1**	2,0	**65,0**	2,0	ca. 200
RSE-076120-070020-200	**76,1**	2,0	**70,0**	2,0	ca. 200
RSE-080020-060315-200	**80,0**	2,0	**60,3**	1,5	ca. 200
RSE-080020-060320-200	**80,0**	2,0	**60,3**	2,0	ca. 200
RSE-080020-065020-200	**80,0**	2,0	**65,0**	2,0	ca. 200
RSE-080020-070020-200	**80,0**	2,0	**70,0**	2,0	ca. 200
RSE-080020-076120-200	**80,0**	2,0	**76,1**	2,0	ca. 200
RSE-084020-065020-200	**84,0**	2,0	**65,0**	2,0	ca. 200
RSE-084020-070020-200	**84,0**	2,0	**70,0**	2,0	ca. 200
RSE-084020-076120-200	**84,0**	2,0	**76,1**	2,0	ca. 200
RSE-084020-080020-200	**84,0**	2,0	**80,0**	2,0	ca. 200
RSE-088920-070020-200	**88,9**	2,0	**70,0**	2,0	ca. 200
RSE-088920-076120-200	**88,9**	2,0	**76,1**	2,0	ca. 200
RSE-088920-080020-200	**88,9**	2,0	**80,0**	2,0	ca. 200
RSE-088920-084020-200	**88,9**	2,0	**84,0**	2,0	ca. 200
RSE-101620-076120-200	**101,6**	2,0	**76,1**	2,0	ca. 200
RSE-101620-080020-200	**101,6**	2,0	**80,0**	2,0	ca. 200
RSE-101620-084020-200	**101,6**	2,0	**84,0**	2,0	ca. 200
RSE-101620-088920-200	**101,6**	2,0	**88,9**	2,0	ca. 200
RSE-104020-084020-200	**104,0**	2,0	**84,0**	2,0	ca. 200
RSE-104020-088920-200	**104,0**	2,0	**88,9**	2,0	ca. 200
RSE-104020-101620-200	**104,0**	2,0	**101,6**	2,0	ca. 200
RSE-108020-088920-200	**108,0**	2,0	**88,9**	2,0	ca. 200
RSE-108020-101620-200	**108,0**	2,0	**101,6**	2,0	ca. 200
RSE-108020-104020-200	**108,0**	2,0	**104,0**	2,0	ca. 200
RSE-114320-101620-200	**114,3**	2,0	**101,6**	2,0	ca. 200
RSE-114320-104020-200	**114,3**	2,0	**104,0**	2,0	ca. 200
RSE-114320-108020-200	**114,3**	2,0	**108,0**	2,0	ca. 200

D1 \ D2 (Baulänge ca. 200mm)	38,0 x 1,5	40,0 x 1,5	45,0 x 1,5	50,0 x 1,5	54,0 x 2,0	60,3 x 1,5	60,3 x 2,0	65,0 x 2,0	70,0 x 2,0	76,1 x 2,0	80,0 x 2,0	84,0 x 2,0	88,9 x 2,0	101,6 x 2,0	104,0 x 2,0	108,0 x 2,0
40,0 x 1,5	+															
45,0 x 1,5	+	+														
50,0 x 1,5	+	+	+													
54,0 x 2,0	+	+	+	+												
60,3 x 1,5		+	+	+	+											
60,3 x 2,0		+	+	+	+											
65,0 x 2,0			+	+	+	+	+									
70,0 x 2,0				+	+	+	+	+								
76,1 x 2,0						+	+	+	+							
80,0 x 2,0						+	+	+	+	+						
84,0 x 2,0								+	+	+	+					
88,9 x 2,0									+	+	+	+				
101,6 x 2,0										+	+	+	+			
104,0 x 2,0												+	+	+		
108,0 x 2,0													+	+	+	
114,3 x 2,0														+	+	+

ROHRLEITUNGEN

GLAS FORMTEILE

- Werkstoff: Borosilikatglas 3.3
- Mit 5mm Wandstärke / **für Edelstahlrohr 40 / 45 / 50 / 60,3 / 76,1 mm**
- Mit aufgeklebtem Kupferband

GLAS | ABZWEIG 45°

Artikel-Nr.	Ø | mm	L1 | mm	L2 | mm
A45G-047050-047050	**47,0**	250	160
A45G-056050-056050	**56,0**	250	160
A45G-066050-066050	**66,0**	280	180
A45G-080050-080050	**80,0**	350	230

GLAS | ROHRBOGEN R100/120/150

Artikel-Nr.	Ø | mm	R | mm	∢	Schenkel | mm
RBG-047050-90100-1010	**47,0**	**100**	90°	**100 / 100**
RBG-047050-45100-1010	**47,0**	**100**	45°	**100 / 100**
RBG-056050-90100-1010	**56,0**	**100**	90°	**100 / 100**
RBG-056050-45100-1010	**56,0**	**100**	45°	**100 / 100**
RBG-066050-90120-1515	**66,0**	**120**	90°	**150 / 150**
RBG-066050-45120-1515	**66,0**	**120**	45°	**150 / 150**
RBG-080050-90150-2020	**80,0**	**150**	90°	**200 / 200**
RBG-080050-45150-2020	**80,0**	**150**	45°	**200 / 200**

GLAS | REDUZIERUNG

Artikel-Nr.	Ø 1 | mm	WS 1 | mm	Ø 2 | mm	WS 2 | mm
RSG-056050-047050-200	**56,0**	5,0	**47,0**	5,0
RSG-056050-048332-200	**56,0**	5,0	**48,3**	3,2
RSG-066050-047050-200	**66,0**	5,0	**47,0**	5,0
RSG-066050-056050-200	**66,0**	5,0	**56,0**	5,0

GLAS | T-STÜCK GESCHLOSSEN

Artikel-Nr.	Ø 1 | mm	WS 1 | mm	Ø 2 | mm	WS 2 | mm
TSGG-047050-047050	**47,0**	5,0	**47,0**	5,0
TSGG-056050-056050	**56,0**	5,0	**56,0**	5,0
TSGG-066050-066050	**66,0**	5,0	**66,0**	5,0
TSGG-080050-080050	**80,0**	5,0	**80,0**	5,0

ROHRLEITUNGEN

VERSCHLEISSFESTE FORMTEILE

- Deutlich höhere Standzeit im Vergleich zu Edelstahl 1.4301
- Mit Standard Rohrverbindern montierbar
- Weitere Abmessungen auf Anfrage

VERSCHLEISSFEST | ABZWEIG 45°

Artikel-Nr.	Ø | mm	WS | mm	L1 | mm	L2 | mm
A45V-038015-038015	**38,0**	1,5	250	160
A45V-040015-040015	**40,0**	1,5	250	160
A45V-045015-045015	**45,0**	1,5	250	160
A45V-050015-050015	**50,0**	1,5	250	160
A45V-054020-054020	**54,0**	2,0	250	160
A45V-060315-060315	**60,3**	1,5	280	180
A45V-065020-065020	**65,0**	2,0	280	180
A45V-070020-070020	**70,0**	2,0	280	180
A45V-076120-076120	**76,1**	2,0	350	230
A45V-080020-080020	**80,0**	2,0	350	230
A45V-084020-084020	**84,0**	2,0	350	230
A45V-088920-088920	**88,9**	2,0	430	300
A45V-101620-101620	**101,6**	2,0	430	300
A45V-104020-104020	**104,0**	2,0	430	300
A45V-108020-108020	**108,0**	2,0	430	300
A45V-114320-114320	**114,3**	2,0	430	300

VERSCHLEISSFEST | ABZWEIG 30°

Artikel-Nr.	Ø | mm	WS | mm	L1 | mm	L2 | mm
A30V-038015-038015	**38,0**	1,5	300	205
A30V-040015-040015	**40,0**	1,5	300	205
A30V-045015-045015	**45,0**	1,5	300	205
A30V-050015-050015	**50,0**	1,5	300	205
A30V-054020-054020	**54,0**	2,0	300	205
A30V-060315-060315	**60,3**	1,5	400	300
A30V-065020-065020	**65,0**	2,0	400	300
A30V-070020-070020	**70,0**	2,0	400	300
A30V-076120-076120	**76,1**	2,0	450	345
A30V-080020-080020	**80,0**	2,0	450	345
A30V-084020-084020	**84,0**	2,0	500	390
A30V-088920-088920	**88,9**	2,0	500	390

VERSCHLEISSFEST | Y-STÜCK

Artikel-Nr.	Ø | mm	WS | mm	L1 | mm	L2 | mm
YSV-038015-038015-120	**38,0**	1,5	120	120
YSV-040015-040015-120	**40,0**	1,5	120	120
YSV-045015-045015-120	**45,0**	1,5	120	120
YSV-050015-050015-120	**50,0**	1,5	120	120
YSV-054020-054020-120	**54,0**	2,0	120	120
YSV-060315-060315-140	**60,3**	1,5	140	140
YSV-065020-065020-140	**65,0**	2,0	140	140
YSV-070020-070020-140	**70,0**	2,0	140	140
YSV-076120-076120-160	**76,1**	2,0	160	160
YSV-080020-080020-160	**80,0**	2,0	160	160
YSV-084020-084020-180	**84,0**	2,0	180	180
YSV-088920-088920-180	**88,9**	2,0	180	180

VERSCHLEISSFEST | T-STÜCK | EINSEITIG GESCHLOSSEN

Artikel-Nr.	Ø | mm	WS | mm	L1 | mm	L2 | mm
TSGV-040015-040015	**40,0**	1,5	180	125
TSGV-045015-045015	**45,0**	1,5	185	130
TSGV-050015-050015	**50,0**	1,5	185	130
TSGV-060315-060315	**60,3**	1,5	190	135
TSGV-076120-076120	**76,1**	2,0	230	160

WEITERE ABMESSUNGEN AUF ANFRAGE

ROHRLEITUNGEN

VERSCHLEISSFESTE FORMTEILE

- Deutlich höhere Standzeit im Vergleich zu Edelstahl 1.4301
- Mit Standard Rohrverbindern montierbar
- Weitere Abmessungen auf Anfrage

VERSCHLEISSFEST | REDUZIERUNG

Artikel-Nr.	Ø 1 | mm	WS 1 | mm	Ø 2 | mm	WS 2 | mm	L | mm
RSV-040015-038015-200	**40,0**	1,5	**38,0**	1,5	ca. 200
RSV-045015-038015-200	**45,0**	1,5	**38,0**	1,5	ca. 200
RSV-045015-040015-120	**45,0**	1,5	**40,0**	1,5	ca. 120
RSV-045015-040015-200	**45,0**	1,5	**40,0**	1,5	ca. 200
RSV-050015-038015-200	**50,0**	1,5	**38,0**	1,5	ca. 200
RSV-050015-040015-120	**50,0**	1,5	**40,0**	1,5	ca. 120
RSV-050015-040015-200	**50,0**	1,5	**40,0**	1,5	ca. 200
RSV-050015-045015-120	**50,0**	1,5	**45,0**	1,5	ca. 120
RSV-050015-045015-200	**50,0**	1,5	**45,0**	1,5	ca. 200
RSV-054020-038015-200	**54,0**	2,0	**38,0**	1,5	ca. 200
RSV-054020-040015-200	**54,0**	2,0	**40,0**	1,5	ca. 200
RSV-054020-045015-200	**54,0**	2,0	**45,0**	1,5	ca. 200
RSV-054020-050015-200	**54,0**	2,0	**50,0**	1,5	ca. 200
RSV-060315-040015-200	**60,3**	1,5	**40,0**	1,5	ca. 200
RSV-060315-045015-200	**60,3**	1,5	**45,0**	1,5	ca. 200
RSV-060315-050015-120	**60,3**	1,5	**50,0**	1,5	ca. 120
RSV-060315-050015-200	**60,3**	1,5	**50,0**	1,5	ca. 200
RSV-060315-054020-200	**60,3**	1,5	**54,0**	2,0	ca. 200
RSV-060320-040015-200	**60,3**	2,0	**40,0**	1,5	ca. 200
RSV-060320-045015-200	**60,3**	2,0	**45,0**	1,5	ca. 200
RSV-060320-050015-200	**60,3**	2,0	**50,0**	1,5	ca. 200
RSV-060320-054020-200	**60,3**	2,0	**54,0**	2,0	ca. 200
RSV-065020-045015-200	**65,0**	2,0	**45,0**	1,5	ca. 200
RSV-065020-050015-200	**65,0**	2,0	**50,0**	1,5	ca. 200
RSV-065020-054020-200	**65,0**	2,0	**54,0**	2,0	ca. 200
RSV-065020-060315-200	**65,0**	2,0	**60,3**	1,5	ca. 200
RSV-065020-060320-200	**65,0**	2,0	**60,3**	2,0	ca. 200
RSV-070020-050015-200	**70,0**	2,0	**50,0**	1,5	ca. 200
RSV-070020-054020-200	**70,0**	2,0	**54,0**	2,0	ca. 200
RSV-070020-060315-200	**70,0**	2,0	**60,3**	1,5	ca. 200
RSV-070020-060320-200	**70,0**	2,0	**60,3**	2,0	ca. 200
RSV-070020-065020-200	**70,0**	2,0	**65,0**	2,0	ca. 200

Artikel-Nr.	Ø 1 | mm	WS 1 | mm	Ø 2 | mm	WS 2 | mm	L | mm
RSV-076120-060315-200	**76,1**	2,0	**60,3**	1,5	ca. 200
RSV-076120-060320-200	**76,1**	2,0	**60,3**	2,0	ca. 200
RSV-076120-065020-200	**76,1**	2,0	**65,0**	2,0	ca. 200
RSV-076120-070020-200	**76,1**	2,0	**70,0**	2,0	ca. 200
RSV-080020-060315-200	**80,0**	2,0	**60,3**	1,5	ca. 200
RSV-080020-060320-200	**80,0**	2,0	**60,3**	2,0	ca. 200
RSV-080020-065020-200	**80,0**	2,0	**65,0**	2,0	ca. 200
RSV-080020-070020-200	**80,0**	2,0	**70,0**	2,0	ca. 200
RSV-080020-076120-200	**80,0**	2,0	**76,1**	2,0	ca. 200
RSV-084020-065020-200	**84,0**	2,0	**65,0**	2,0	ca. 200
RSV-084020-070020-200	**84,0**	2,0	**70,0**	2,0	ca. 200
RSV-084020-076120-200	**84,0**	2,0	**76,1**	2,0	ca. 200
RSV-084020-080020-200	**84,0**	2,0	**80,0**	2,0	ca. 200
RSV-088920-070020-200	**88,9**	2,0	**70,0**	2,0	ca. 200
RSV-088920-076120-200	**88,9**	2,0	**76,1**	2,0	ca. 200
RSV-088920-080020-200	**88,9**	2,0	**80,0**	2,0	ca. 200
RSV-088920-084020-200	**88,9**	2,0	**84,0**	2,0	ca. 200
RSV-101620-076120-200	**101,6**	2,0	**76,1**	2,0	ca. 200
RSV-101620-080020-200	**101,6**	2,0	**80,0**	2,0	ca. 200
RSV-101620-084020-200	**101,6**	2,0	**84,0**	2,0	ca. 200
RSV-101620-088920-200	**101,6**	2,0	**88,9**	2,0	ca. 200
RSV-104020-084020-200	**104,0**	2,0	**84,0**	2,0	ca. 200
RSV-104020-088920-200	**104,0**	2,0	**88,9**	2,0	ca. 200
RSV-104020-101620-200	**104,0**	2,0	**101,6**	2,0	ca. 200
RSV-108020-088920-200	**108,0**	2,0	**88,9**	2,0	ca. 200
RSV-108020-101620-200	**108,0**	2,0	**101,6**	2,0	ca. 200
RSV-108020-104020-200	**108,0**	2,0	**104,0**	2,0	ca. 200
RSV-114320-101620-200	**114,3**	2,0	**101,6**	2,0	ca. 200
RSV-114320-104020-200	**114,3**	2,0	**104,0**	2,0	ca. 200
RSV-114320-108020-200	**114,3**	2,0	**108,0**	2,0	ca. 200

D1 \ D2 (Baulänge ca. 200mm)	38,0 x 1,5	40,0 x 1,5	45,0 x 1,5	50,0 x 1,5	54,0 x 2,0	60,3 x 1,5	60,3 x 2,0	65,0 x 2,0	70,0 x 2,0	76,1 x 2,0	80,0 x 2,0	84,0 x 2,0	88,9 x 2,0	101,6 x 2,0	104,0 x 2,0	108,0 x 2,0
40,0 x 1,5	+															
45,0 x 1,5	+	+														
50,0 x 1,5	+	+	+													
54,0 x 2,0	+	+	+	+												
60,3 x 1,5		+	+	+	+											
60,3 x 2,0		+	+	+	+											
65,0 x 2,0			+	+	+	+	+									
70,0 x 2,0				+	+	+	+	+								
76,1 x 2,0						+	+	+	+							
80,0 x 2,0						+	+	+	+	+						
84,0 x 2,0								+	+	+	+					
88,9 x 2,0									+	+	+	+				
101,6 x 2,0										+	+	+	+			
104,0 x 2,0												+	+	+		
108,0 x 2,0													+	+	+	
114,3 x 2,0														+	+	+

ROHRKUPPLUNGEN

Rohrkupplungen mit doppeltem Innenmantel und großem Spannweg stehen bis Durchmesser 280mm in Stahl verzinkter Ausführung oder Edelstahlausführung (1.4301) zur Verfügung.

TÜV GEPRÜFT

DRUCKANGABEN AUF ANFRAGE

ROHRKUPPLUNGEN

ROHRVERBINDER STANDARD (LEICHTE AUSFÜHRUNG)

- Werkstoff: Edelstahl 1.4510
- Leichte Ausführung für die Vakuumförderung
- Zum Verbinden von Edelstahlrohren

Leichte Ausführung

EDELSTAHL | 100 MM - 2 SCHRAUBEN M8

Artikel-Nr.	Ø | mm	Dichtung	max. Temp.
RV1S-0380-0380-100-SBR	**38,0**	SBR schwarz	80°C
RV1S-0400-0400-100-SBR	**40,0**	SBR schwarz	80°C
RV1S-0450-0450-100-SBR	**45,0**	SBR schwarz	80°C
RV1S-0500-0500-100-SBR	**50,0**	SBR schwarz	80°C
RV1S-0540-0540-100-SBR	**54,0**	SBR schwarz	80°C
RV1S-0603-0603-100-SBR	**60,3**	SBR schwarz	80°C
RV1S-0650-0650-100-SBR	**65,0**	SBR schwarz	80°C
RV1S-0761-0761-100-SBR	**76,1**	SBR schwarz	80°C
RV1S-0800-0800-100-SBR	**80,0**	SBR schwarz	80°C
RV1S-0840-0840-100-SBR	**84,0**	SBR schwarz	80°C
RV1S-0889-0889-100-SBR	**88,9**	SBR schwarz	80°C
RV1S-1016-1016-100-SBR	**101,6**	SBR schwarz	80°C
RV1S-1040-1040-100-SBR	**104,0**	SBR schwarz	80°C
RV1S-1080-1080-100-SBR	**108,0**	SBR schwarz	80°C
RV1S-1100-1100-100-SBR	**110,0**	SBR schwarz	80°C
RV1S-1143-1143-100-SBR	**114,3**	SBR schwarz	80°C

Maximal großer Schließweg zum Ausgleichen von Rohr- / Glasrohr-Toleranzen

- bewährt seit über 40 Jahren -

ROHRVERBINDER GLAS (LEICHTE AUSFÜHRUNG)

- Werkstoff: Edelstahl 1.4510
- Leichte Ausführung für die Vakuumförderung
- Zum Verbinden von Glas- und Edelstahlrohren

Leichte Ausführung

EDELSTAHL | 100 MM - 2 SCHRAUBEN M8

Artikel-Nr.	Ø | mm	Dichtung	max. Temp.
RV1G-0470-0400-100-SBR	**47,0 / 40,0**	SBR schwarz	80°C
RV1G-0470-0470-100-SBR	**47,0 / 47,0**	SBR schwarz	80°C
RV1G-0483-0450-100-SBR	**48,3 / 45,0**	SBR schwarz	80°C
RV1G-0483-0483-100-SBR	**48,3 / 48,3**	SBR schwarz	80°C
RV1G-0540-0500-100-SBR	**54,0 / 50,0**	SBR schwarz	80°C
RV1G-0540-0540-100-SBR	**54,0 / 54,0**	SBR schwarz	80°C
RV1G-0560-0500-100-SBR	**56,0 / 50,0**	SBR schwarz	80°C
RV1G-0560-0560-100-SBR	**56,0 / 56,0**	SBR schwarz	80°C
RV1G-0650-0603-100-SBR	**65,0 / 60,3**	SBR schwarz	80°C
RV1G-0650-0650-100-SBR	**65,0 / 65,0**	SBR schwarz	80°C
RV1G-0660-0603-100-SBR	**66,0 / 60,3**	SBR schwarz	80°C
RV1G-0660-0660-100-SBR	**66,0 / 66,0**	SBR schwarz	80°C
RV1G-0800-0761-100-SBR	**80,0 / 76,1**	SBR schwarz	80°C
RV1G-0800-0800-100-SBR	**80,0 / 80,0**	SBR schwarz	80°C

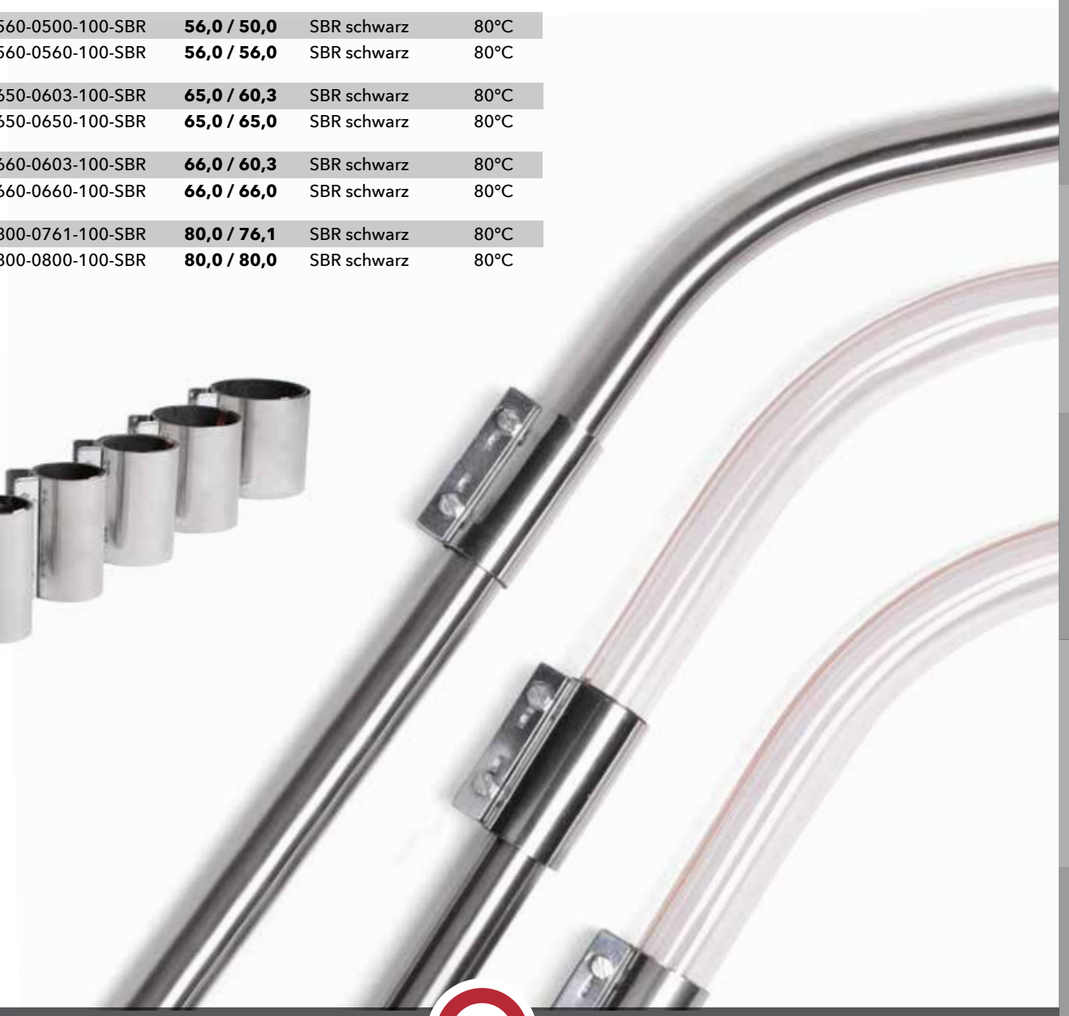

ROHRKUPPLUNGEN

ROHRVERBINDER STANDARD

- Werkstoff: Edelstahl 1.4510
- Leichte Ausführung für die Vakuumförderung
- FDA-konform oder für hohe Betriebstemperaturen

Dichtung: weiß, lebensmittelecht

EDELSTAHL | 100MM - 2 SCHRAUBEN M8

Artikel-Nr.	Ø | mm	Dichtung	max. Temp.
RV1S-0380-0380-100-WE	**38,0**	weiß	100°C
RV1S-0400-0400-100-WE	**40,0**	weiß	100°C
RV1S-0450-0450-100-WE	**45,0**	weiß	100°C
RV1S-0500-0500-100-WE	**50,0**	weiß	100°C
RV1S-0540-0540-100-WE	**54,0**	weiß	100°C
RV1S-0603-0603-100-WE	**60,3**	weiß	100°C
RV1S-0650-0650-100-WE	**65,0**	weiß	100°C
RV1S-0761-0761-100-WE	**76,1**	weiß	100°C
RV1S-0800-0800-100-WE	**80,0**	weiß	100°C
RV1S-0840-0840-100-WE	**84,0**	weiß	100°C
RV1S-0889-0889-100-WE	**88,9**	weiß	100°C
RV1S-1016-1016-100-WE	**101,6**	weiß	100°C
RV1S-1040-1040-100-WE	**104,0**	weiß	100°C
RV1S-1080-1080-100-WE	**108,0**	weiß	100°C
RV1S-1100-1100-100-WE	**110,0**	weiß	100°C
RV1S-1143-1143-100-WE	**114,3**	weiß	100°C

EDELSTAHL | 100MM - 2 SCHRAUBEN M8

Artikel-Nr.	Ø | mm	Dichtung	max. Temp.
RV1S-0380-0380-100-SILIR	**38,0**	Silikon rot	230°C
RV1S-0400-0400-100-SILIR	**40,0**	Silikon rot	230°C
RV1S-0450-0450-100-SILIR	**45,0**	Silikon rot	230°C
RV1S-0500-0500-100-SILIR	**50,0**	Silikon rot	230°C
RV1S-0540-0540-100-SILIR	**54,0**	Silikon rot	230°C
RV1S-0603-0603-100-SILIR	**60,3**	Silikon rot	230°C
RV1S-0650-0650-100-SILIR	**65,0**	Silikon rot	230°C
RV1S-0761-0761-100-SILIR	**76,1**	Silikon rot	230°C
RV1S-0800-0800-100-SILIR	**80,0**	Silikon rot	230°C
RV1S-0840-0840-100-SILIR	**84,0**	Silikon rot	230°C
RV1S-0889-0889-100-SILIR	**88,9**	Silikon rot	230°C
RV1S-1016-1016-100-SILIR	**101,6**	Silikon rot	230°C
RV1S-1040-1040-100-SILIR	**104,0**	Silikon rot	230°C
RV1S-1080-1080-100-SILIR	**108,0**	Silikon rot	230°C
RV1S-1100-1100-100-SILIR	**110,0**	Silikon rot	230°C
RV1S-1143-1143-100-SILIR	**114,3**	Silikon rot	230°C

Dichtung: Silikon rot

Dichtung: Silikon transparent

EDELSTAHL | 100MM - 2 SCHRAUBEN M8

Artikel-Nr.	Ø | mm	Dichtung	max. Temp.
RV1S-0380-0380-100-SILIT	**38,0**	Silikon transparent	230°C
RV1S-0400-0400-100-SILIT	**40,0**	Silikon transparent	230°C
RV1S-0450-0450-100-SILIT	**45,0**	Silikon transparent	230°C
RV1S-0500-0500-100-SILIT	**50,0**	Silikon transparent	230°C
RV1S-0540-0540-100-SILIT	**54,0**	Silikon transparent	230°C
RV1S-0603-0603-100-SILIT	**60,3**	Silikon transparent	230°C
RV1S-0650-0650-100-SILIT	**65,0**	Silikon transparent	230°C
RV1S-0761-0761-100-SILIT	**76,1**	Silikon transparent	230°C
RV1S-0800-0800-100-SILIT	**80,0**	Silikon transparent	230°C
RV1S-0840-0840-100-SILIT	**84,0**	Silikon transparent	230°C
RV1S-0889-0889-100-SILIT	**88,9**	Silikon transparent	230°C
RV1S-1016-1016-100-SILIT	**101,6**	Silikon transparent	230°C
RV1S-1040-1040-100-SILIT	**104,0**	Silikon transparent	230°C
RV1S-1080-1080-100-SILIT	**108,0**	Silikon transparent	230°C
RV1S-1100-1100-100-SILIT	**110,0**	Silikon transparent	230°C
RV1S-1143-1143-100-SILIT	**114,3**	Silikon transparent	230°C

ERSATZDICHTUNGEN

- Für Rohrverbinder (RV1S), Baulänge 100mm,
- Dichtungen für Rohrkupplungen auf Anfrage lieferbar
- inkl. Kupfererdungsband

DIVERSE MATERIALIEN | 100MM - 2 SCHRAUBEN M8

Artikel-Nr.	Ø | mm	Dichtung	max. Temp.
RV1S-DI-XY-100-30-WE	**XY**	weiß	100°C
RV1S-DI-XY-100-30-SW	**XY**	schwarz	80°C
RV1S-DI-XY-100-30-SILIR	**XY**	Silikon rot	230°C
RV1S-DI-XY-100-30-SILIT	**XY**	Silikon transparent	230°C

ROHRKUPPLUNGEN

DICHTUNGSSCHUTZ FÜR ROHRVERBINDER

- Werkstoff: Edelstahl 1.4301
- Passend zum Rohrverbinder (RV1S)
- Montiert mit Rohrverbinder (RV1S)

EDELSTAHL | DICHTUNGSSCHUTZ

Artikel-Nr.	Ø | mm
RV1S-DS-0380	**38,0**
RV1S-DS-0400	**40,0**
RV1S-DS-0450	**45,0**
RV1S-DS-0500	**50,0**
RV1S-DS-0540	**54,0**
RV1S-DS-0603	**60,3**
RV1S-DS-0650	**65,0**
RV1S-DS-0761	**76,1**
RV1S-DS-0800	**80,0**
RV1S-DS-0840	**84,0**
RV1S-DS-0889	**88,9**
RV1S-DS-1016	**101,6**
RV1S-DS-1040	**104,0**
RV1S-DS-1080	**108,0**
RV1S-DS-1100	**110,0**
RV1S-DS-1140	**114,3**

ROHRKUPPLUNGEN

ROHRKUPPLUNG STANDARD (SCHWERE AUSFÜHRUNG)

- Werkstoff: Stahl verzinkt
- Schwere Ausführung für die Druckförderung
- Mit doppeltem Innenmantel und Erdungsband

Stahlverzinkte Ausführung

STAHL VERZINKT | 150 MM - 3 SCHRAUBEN

Artikel-Nr.	Ø | mm	Dichtung	max. Temp.
RV3S-0650-0650-150-SW	**65,0**	schwarz	80°C
RV3S-0650-0650-150-WE	**65,0**	weiß	100°C
RV3S-0700-0700-150-SW	**70,0**	schwarz	80°C
RV3S-0700-0700-150-WE	**70,0**	weiß	100°C
RV3S-0761-0761-150-SW	**76,1**	schwarz	80°C
RV3S-0761-0761-150-WE	**76,1**	weiß	100°C
RV3S-0800-0800-150-SW	**80,0**	schwarz	80°C
RV3S-0800-0800-150-WE	**80,0**	weiß	100°C
RV3S-0840-0840-150-SW	**84,0**	schwarz	80°C
RV3S-0840-0840-150-WE	**84,0**	weiß	100°C
RV3S-0850-0850-150-SW	**85,0**	schwarz	80°C
RV3S-0850-0850-150-WE	**85,0**	weiß	100°C
RV3S-0889-0889-150-SW	**88,9**	schwarz	80°C
RV3S-0889-0889-150-WE	**88,9**	weiß	100°C
RV3S-0950-0950-150-SW	**95,0**	schwarz	80°C
RV3S-0950-0950-150-WE	**95,0**	weiß	100°C
RV3S-1000-1000-150-SW	**100,0**	schwarz	80°C
RV3S-1000-1000-150-WE	**100,0**	weiß	100°C
RV3S-1016-1016-150-SW	**101,6**	schwarz	80°C
RV3S-1016-1016-150-WE	**101,6**	weiß	100°C
RV3S-1040-1040-150-SW	**104,0**	schwarz	80°C
RV3S-1040-1040-150-WE	**104,0**	weiß	100°C
RV3S-1080-1080-150-SW	**108,0**	schwarz	80°C
RV3S-1080-1080-150-WE	**108,0**	weiß	100°C
RV3S-1100-1100-150-SW	**110,0**	schwarz	80°C
RV3S-1100-1100-150-WE	**110,0**	weiß	100°C
RV3S-1143-1143-150-SW	**114,3**	schwarz	80°C
RV3S-1143-1143-150-WE	**114,3**	weiß	100°C
RV3S-1200-1200-150-SW	**120,0**	schwarz	80°C
RV3S-1200-1200-150-WE	**120,0**	weiß	100°C
RV3S-1250-1250-150-SW	**125,0**	schwarz	80°C
RV3S-1250-1250-150-WE	**125,0**	weiß	100°C
RV3S-1270-1270-150-SW	**127,0**	schwarz	80°C
RV3S-1270-1270-150-WE	**127,0**	weiß	100°C
RV3S-1290-1290-150-SW	**129,0**	schwarz	80°C
RV3S-1290-1290-150-WE	**129,0**	weiß	100°C

ROHRKUPPLUNG STANDARD (SCHWERE AUSFÜHRUNG)

- Werkstoff: Edelstahl 1.4301
- Schwere Ausführung für die Druckförderung
- Mit doppeltem Innenmantel und Erdungsband

Edelstahl Ausführung

EDELSTAHL | 150 MM - 3 SCHRAUBEN

Artikel-Nr.	Ø | mm	Dichtung	max. Temp.
RV7S-0650-0650-150-SW	**65,0**	schwarz	80 °C
RV7S-0650-0650-150-WE	**65,0**	weiß	100 °C
RV7S-0700-0700-150-SW	**70,0**	schwarz	80 °C
RV7S-0700-0700-150-WE	**70,0**	weiß	100 °C
RV7S-0761-0761-150-SW	**76,1**	schwarz	80 °C
RV7S-0761-0761-150-WE	**76,1**	weiß	100 °C
RV7S-0800-0800-150-SW	**80,0**	schwarz	80 °C
RV7S-0800-0800-150-WE	**80,0**	weiß	100 °C
RV7S-0840-0840-150-SW	**84,0**	schwarz	80 °C
RV7S-0840-0840-150-WE	**84,0**	weiß	100 °C
RV7S-0850-0850-150-SW	**85,0**	schwarz	80 °C
RV7S-0850-0850-150-WE	**85,0**	weiß	100 °C
RV7S-0889-0889-150-SW	**88,9**	schwarz	80 °C
RV7S-0889-0889-150-WE	**88,9**	weiß	100 °C
RV7S-0950-0950-150-SW	**95,0**	schwarz	80 °C
RV7S-0950-0950-150-WE	**95,0**	weiß	100 °C
RV7S-1000-1000-150-SW	**100,0**	schwarz	80 °C
RV7S-1000-1000-150-WE	**100,0**	weiß	100 °C
RV7S-1016-1016-150-SW	**101,6**	schwarz	80 °C
RV7S-1016-1016-150-WE	**101,6**	weiß	100 °C
RV7S-1040-1040-150-SW	**104,0**	schwarz	80 °C
RV7S-1040-1040-150-WE	**104,0**	weiß	100 °C
RV7S-1080-1080-150-SW	**108,0**	schwarz	80 °C
RV7S-1080-1080-150-WE	**108,0**	weiß	100 °C
RV7S-1100-1100-150-SW	**110,0**	schwarz	80 °C
RV7S-1100-1100-150-WE	**110,0**	weiß	100 °C
RV7S-1143-1143-150-SW	**114,3**	schwarz	80 °C
RV7S-1143-1143-150-WE	**114,3**	weiß	100 °C
RV7S-1200-1200-150-SW	**120,0**	schwarz	80 °C
RV7S-1200-1200-150-WE	**120,0**	weiß	100 °C
RV7S-1250-1250-150-SW	**125,0**	schwarz	80 °C
RV7S-1250-1250-150-WE	**125,0**	weiß	100 °C
RV7S-1270-1270-150-SW	**127,0**	schwarz	80 °C
RV7S-1270-1270-150-WE	**127,0**	weiß	100 °C
RV7S-1290-1290-150-SW	**129,0**	schwarz	80 °C
RV7S-1290-1290-150-WE	**129,0**	weiß	100 °C

ROHRKUPPLUNGEN

ROHRKUPPLUNG STANDARD (SCHWERE AUSFÜHRUNG)

- Werkstoff: Stahl verzinkt
- Schwere Ausführung für die Druckförderung
- Mit doppeltem Innenmantel und Erdungsband

Stahlverzinkte Ausführung

STAHL VERZINKT | 200 MM - 4 SCHRAUBEN

Artikel-Nr.	Ø | mm	Dichtung	max. Temp.
RV3S-0650-0650-200-SW	**65,0**	schwarz	80 °C
RV3S-0650-0650-200-WE	**65,0**	weiß	100 °C
RV3S-0700-0700-200-SW	**70,0**	schwarz	80 °C
RV3S-0700-0700-200-WE	**70,0**	weiß	100 °C
RV3S-0761-0761-200-SW	**76,1**	schwarz	80 °C
RV3S-0761-0761-200-WE	**76,1**	weiß	100 °C
RV3S-0800-0800-200-SW	**80,0**	schwarz	80 °C
RV3S-0800-0800-200-WE	**80,0**	weiß	100 °C
RV3S-0840-0840-200-SW	**84,0**	schwarz	80 °C
RV3S-0840-0840-200-WE	**84,0**	weiß	100 °C
RV3S-0850-0850-200-SW	**85,0**	schwarz	80 °C
RV3S-0850-0850-200-WE	**85,0**	weiß	100 °C
RV3S-0889-0889-200-SW	**88,9**	schwarz	80 °C
RV3S-0889-0889-200-WE	**88,9**	weiß	100 °C
RV3S-0950-0950-200-SW	**95,0**	schwarz	80 °C
RV3S-0950-0950-200-WE	**95,0**	weiß	100 °C
RV3S-1000-1000-200-SW	**100,0**	schwarz	80 °C
RV3S-1000-1000-200-WE	**100,0**	weiß	100 °C
RV3S-1016-1016-200-SW	**101,6**	schwarz	80 °C
RV3S-1016-1016-200-WE	**101,6**	weiß	100 °C
RV3S-1040-1040-200-SW	**104,0**	schwarz	80 °C
RV3S-1040-1040-200-WE	**104,0**	weiß	100 °C
RV3S-1080-1080-200-SW	**108,0**	schwarz	80 °C
RV3S-1080-1080-200-WE	**108,0**	weiß	100 °C
RV3S-1100-1100-200-SW	**110,0**	schwarz	80 °C
RV3S-1100-1100-200-WE	**110,0**	weiß	100 °C
RV3S-1143-1143-200-SW	**114,3**	schwarz	80 °C
RV3S-1143-1143-200-WE	**114,3**	weiß	100 °C
RV3S-1200-1200-200-SW	**120,0**	schwarz	80 °C
RV3S-1200-1200-200-WE	**120,0**	weiß	100 °C
RV3S-1250-1250-200-SW	**125,0**	schwarz	80 °C
RV3S-1250-1250-200-WE	**125,0**	weiß	100 °C
RV3S-1270-1270-200-SW	**127,0**	schwarz	80 °C
RV3S-1270-1270-200-WE	**127,0**	weiß	100 °C
RV3S-1290-1290-200-SW	**129,0**	schwarz	80 °C
RV3S-1290-1290-200-WE	**129,0**	weiß	100 °C
RV3S-1330-1330-200-SW	**133,0**	schwarz	80 °C
RV3S-1330-1330-200-WE	**133,0**	weiß	100 °C
RV3S-1350-1350-200-SW	**135,0**	schwarz	80 °C
RV3S-1350-1350-200-WE	**135,0**	weiß	100 °C
RV3S-1397-1397-200-SW	**139,7**	schwarz	80 °C

Stahlverzinkte Ausführung

Artikel-Nr.	Ø | mm	Dichtung	max. Temp.
RV3S-1397-1397-200-WE	**139,7**	weiß	100 °C
RV3S-1460-1460-200-SW	**146,0**	schwarz	80 °C
RV3S-1460-1460-200-WE	**146,0**	weiß	100 °C
RV3S-1500-1500-200-SW	**150,0**	schwarz	80 °C
RV3S-1500-1500-200-WE	**150,0**	weiß	100 °C
RV3S-1520-1520-200-SW	**152,0**	schwarz	80 °C
RV3S-1520-1520-200-WE	**152,0**	weiß	100 °C
RV3S-1550-1550-200-SW	**155,0**	schwarz	80 °C
RV3S-1550-1550-200-WE	**155,0**	weiß	100 °C
RV3S-1590-1590-200-SW	**159,0**	schwarz	80 °C
RV3S-1590-1590-200-WE	**159,0**	weiß	100 °C
RV3S-1683-1683-200-SW	**168,3**	schwarz	80 °C
RV3S-1683-1683-200-WE	**168,3**	weiß	100 °C
RV3S-1740-1740-200-SW	**174,0**	schwarz	80 °C
RV3S-1740-1740-200-WE	**174,0**	weiß	100 °C
RV3S-1800-1800-200-SW	**180,0**	schwarz	80 °C
RV3S-1800-1800-200-WE	**180,0**	weiß	100 °C
RV3S-1910-1910-200-SW	**191,0**	schwarz	80 °C
RV3S-1910-1910-200-WE	**191,0**	weiß	100 °C
RV3S-1930-1930-200-SW	**193,0**	schwarz	80 °C
RV3S-1930-1930-200-WE	**193,0**	weiß	100 °C
RV3S-2000-2000-200-SW	**200,0**	schwarz	80 °C
RV3S-2000-2000-200-WE	**200,0**	weiß	100 °C
RV3S-2040-2040-200-SW	**204,0**	schwarz	80 °C
RV3S-2040-2040-200-WE	**204,0**	weiß	100 °C
RV3S-2100-2100-200-SW	**210,0**	schwarz	80 °C
RV3S-2100-2100-200-WE	**210,0**	weiß	100 °C
RV3S-2190-2190-200-SW	**219,0**	schwarz	80 °C
RV3S-2190-2190-200-WE	**219,0**	weiß	100 °C
RV3S-2300-2300-200-SW	**230,0**	schwarz	80 °C
RV3S-2300-2300-200-WE	**230,0**	weiß	100 °C
RV3S-2500-2500-200-SW	**250,0**	schwarz	80 °C
RV3S-2500-2500-200-WE	**250,0**	weiß	100 °C
RV3S-2600-2600-200-SW	**260,0**	schwarz	80 °C
RV3S-2600-2600-200-WE	**260,0**	weiß	100 °C
RV3S-2660-2660-200-SW	**266,0**	schwarz	80 °C
RV3S-2660-2660-200-WE	**266,0**	weiß	100 °C
RV3S-2730-2730-200-SW	**273,0**	schwarz	80 °C
RV3S-2730-2730-200-WE	**273,0**	weiß	100 °C
RV3S-2800-2800-200-SW	**280,0**	schwarz	80 °C
RV3S-2800-2800-200-WE	**280,0**	weiß	100 °C

ROHRKUPPLUNGEN

ROHRKUPPLUNG STANDARD (SCHWERE AUSFÜHRUNG)

- Werkstoff: Edelstahl 1.4301
- Schwere Ausführung für die Druckförderung
- Mit doppeltem Innenmantel und Erdungsband

Edelstahl Ausführung

EDELSTAHL | 200 MM - 4 SCHRAUBEN

Artikel-Nr.	Ø | mm	Dichtung	max. Temp.
RV7S-0650-0650-200-SW	**65,0**	schwarz	80 °C
RV7S-0650-0650-200-WE	**65,0**	weiß	100 °C
RV7S-0700-0700-200-SW	**70,0**	schwarz	80 °C
RV7S-0700-0700-200-WE	**70,0**	weiß	100 °C
RV7S-0761-0761-200-SW	**76,1**	schwarz	80 °C
RV7S-0761-0761-200-WE	**76,1**	weiß	100 °C
RV7S-0800-0800-200-SW	**80,0**	schwarz	80 °C
RV7S-0800-0800-200-WE	**80,0**	weiß	100 °C
RV7S-0840-0840-200-SW	**84,0**	schwarz	80 °C
RV7S-0840-0840-200-WE	**84,0**	weiß	100 °C
RV7S-0850-0850-200-SW	**85,0**	schwarz	80 °C
RV7S-0850-0850-200-WE	**85,0**	weiß	100 °C
RV7S-0889-0889-200-SW	**88,9**	schwarz	80 °C
RV7S-0889-0889-200-WE	**88,9**	weiß	100 °C
RV7S-0950-0950-200-SW	**95,0**	schwarz	80 °C
RV7S-0950-0950-200-WE	**95,0**	weiß	100 °C
RV7S-1000-1000-200-SW	**100,0**	schwarz	80 °C
RV7S-1000-1000-200-WE	**100,0**	weiß	100 °C
RV7S-1016-1016-200-SW	**101,6**	schwarz	80 °C
RV7S-1016-1016-200-WE	**101,6**	weiß	100 °C
RV7S-1040-1040-200-SW	**104,0**	schwarz	80 °C
RV7S-1040-1040-200-WE	**104,0**	weiß	100 °C
RV7S-1080-1080-200-SW	**108,0**	schwarz	80 °C
RV7S-1080-1080-200-WE	**108,0**	weiß	100 °C
RV7S-1100-1100-200-SW	**110,0**	schwarz	80 °C
RV7S-1100-1100-200-WE	**110,0**	weiß	100 °C
RV7S-1143-1143-200-SW	**114,3**	schwarz	80 °C
RV7S-1143-1143-200-WE	**114,3**	weiß	100 °C
RV7S-1200-1200-200-SW	**120,0**	schwarz	80 °C
RV7S-1200-1200-200-WE	**120,0**	weiß	100 °C
RV7S-1250-1250-200-SW	**125,0**	schwarz	80 °C
RV7S-1250-1250-200-WE	**125,0**	weiß	100 °C
RV7S-1270-1270-200-SW	**127,0**	schwarz	80 °C
RV7S-1270-1270-200-WE	**127,0**	weiß	100 °C
RV7S-1290-1290-200-SW	**129,0**	schwarz	80 °C
RV7S-1290-1290-200-WE	**129,0**	weiß	100 °C
RV7S-1330-1330-200-SW	**133,0**	schwarz	80 °C
RV7S-1330-1330-200-WE	**133,0**	weiß	100 °C
RV7S-1350-1350-200-SW	**135,0**	schwarz	80 °C
RV7S-1350-1350-200-WE	**135,0**	weiß	100 °C
RV7S-1397-1397-200-SW	**139,7**	schwarz	80 °C

Edelstahl Ausführung

Artikel-Nr.	Ø | mm	Dichtung	max. Temp.
RV7S-1397-1397-200-WE	**139,7**	weiß	100 °C
RV7S-1460-1460-200-SW	**146,0**	schwarz	80 °C
RV7S-1460-1460-200-WE	**146,0**	weiß	100 °C
RV7S-1500-1500-200-SW	**150,0**	schwarz	80 °C
RV7S-1500-1500-200-WE	**150,0**	weiß	100 °C
RV7S-1520-1520-200-SW	**152,0**	schwarz	80 °C
RV7S-1520-1520-200-WE	**152,0**	weiß	100 °C
RV7S-1550-1550-200-SW	**155,0**	schwarz	80 °C
RV7S-1550-1550-200-WE	**155,0**	weiß	100 °C
RV7S-1590-1590-200-SW	**159,0**	schwarz	80 °C
RV7S-1590-1590-200-WE	**159,0**	weiß	100 °C
RV7S-1683-1683-200-SW	**168,3**	schwarz	80 °C
RV7S-1683-1683-200-WE	**168,3**	weiß	100 °C
RV7S-1740-1740-200-SW	**174,0**	schwarz	80 °C
RV7S-1740-1740-200-WE	**174,0**	weiß	100 °C
RV7S-1800-1800-200-SW	**180,0**	schwarz	80 °C
RV7S-1800-1800-200-WE	**180,0**	weiß	100 °C
RV7S-1910-1910-200-SW	**191,0**	schwarz	80 °C
RV7S-1910-1910-200-WE	**191,0**	weiß	100 °C
RV7S-1930-1930-200-SW	**193,0**	schwarz	80 °C
RV7S-1930-1930-200-WE	**193,0**	weiß	100 °C
RV7S-2000-2000-200-SW	**200,0**	schwarz	80 °C
RV7S-2000-2000-200-WE	**200,0**	weiß	100 °C
RV7S-2040-2040-200-SW	**204,0**	schwarz	80 °C
RV7S-2040-2040-200-WE	**204,0**	weiß	100 °C
RV7S-2100-2100-200-SW	**210,0**	schwarz	80 °C
RV7S-2100-2100-200-WE	**210,0**	weiß	100 °C
RV7S-2190-2190-200-SW	**219,0**	schwarz	80 °C
RV7S-2190-2190-200-WE	**219,0**	weiß	100 °C
RV7S-2300-2300-200-SW	**230,0**	schwarz	80 °C
RV7S-2300-2300-200-WE	**230,0**	weiß	100 °C
RV7S-2500-2500-200-SW	**250,0**	schwarz	80 °C
RV7S-2500-2500-200-WE	**250,0**	weiß	100 °C
RV7S-2600-2600-200-SW	**260,0**	schwarz	80 °C
RV7S-2600-2600-200-WE	**260,0**	weiß	100 °C
RV7S-2660-2660-200-SW	**266,0**	schwarz	80 °C
RV7S-2660-2660-200-WE	**266,0**	weiß	100 °C
RV7S-2730-2730-200-SW	**273,0**	schwarz	80 °C
RV7S-2730-2730-200-WE	**273,0**	weiß	100 °C
RV7S-2800-2800-200-SW	**280,0**	schwarz	80 °C
RV7S-2800-2800-200-WE	**280,0**	weiß	100 °C

ROHRKUPPLUNGEN

REINE ZUGENTLASTUNG

- Werkstoff: Stahl verzinkt
- Für Rohrkupplungen mit Baulänge 150 / 200 mm
- Zugentlastung für axiale Zugkräfte
- Auch nachträglich montierbar

für Baulänge 150mm

für Baulänge 200mm

STAHL VERZINKT | 350 MM

Artikel-Nr.	Ø | mm	Schiene | mm
RV3S-0650-0650-150-ZL	**65,0**	350
RV3S-0700-0700-150-ZL	**70,0**	350
RV3S-0761-0761-150-ZL	**76,1**	350
RV3S-0800-0800-150-ZL	**80,0**	350
RV3S-0840-0840-150-ZL	**84,0**	350
RV3S-0850-0850-150-ZL	**85,0**	350
RV3S-0889-0889-150-ZL	**88,9**	350
RV3S-0950-0950-150-ZL	**95,0**	350
RV3S-1000-1000-150-ZL	**100,0**	350
RV3S-1016-1016-150-ZL	**101,6**	350
RV3S-1040-1040-150-ZL	**104,0**	350
RV3S-1080-1080-150-ZL	**108,0**	350
RV3S-1100-1100-150-ZL	**110,0**	350
RV3S-1143-1143-150-ZL	**114,3**	350
RV3S-1200-1200-150-ZL	**120,0**	350
RV3S-1250-1250-150-ZL	**125,0**	350
RV3S-1270-1270-150-ZL	**127,0**	350
RV3S-1290-1290-150-ZL	**129,0**	350

STAHL VERZINKT | 400 MM

Artikel-Nr.	Ø | mm	Schiene | mm
RV3S-0650-0650-200-ZL	**65,0 mm**	400
RV3S-0700-7000-200-ZL	**70,0 mm**	400
RV3S-0761-0761-200-ZL	**76,1 mm**	400
RV3S-0800-0800-200-ZL	**80,0 mm**	400
RV3S-0840-0840-200-ZL	**84,0 mm**	400
RV3S-0850-0850-200-ZL	**85,0 mm**	400
RV3S-0889-0889-200-ZL	**88,9 mm**	400
RV3S-0950-0950-200-ZL	**95,0 mm**	400
RV3S-1000-1000-200-ZL	**100,0 mm**	400
RV3S-1016-1016-200-ZL	**101,6 mm**	400
RV3S-1040-1040-200-ZL	**104,0 mm**	400
RV3S-1080-1080-200-ZL	**108,0 mm**	400
RV3S-1100-1100-200-ZL	**110,0 mm**	400
RV3S-1143-1143-200-ZL	**114,3 mm**	400
RV3S-1200-1200-200-ZL	**120,0 mm**	400
RV3S-1250-1250-200-ZL	**125,0 mm**	400
RV3S-1270-1270-200-ZL	**127,0 mm**	400
RV3S-1290-1290-200-ZL	**129,0 mm**	400
RV3S-1330-1330-200-ZL	**133,0 mm**	400
RV3S-1350-1350-200-ZL	**135,0 mm**	400
RV3S-1397-1397-200-ZL	**139,7 mm**	400
RV3S-1460-1460-200-ZL	**146,0 mm**	400
RV3S-1500-1500-200-ZL	**150,0 mm**	400
RV3S-1520-1520-200-ZL	**152,0 mm**	400
RV3S-1550-1550-200-ZL	**155,0 mm**	400
RV3S-1590-1590-200-ZL	**159,0 mm**	400
RV3S-1683-1683-200-ZL	**168,3 mm**	400
RV3S-1740-1740-200-ZL	**174,0 mm**	400
RV3S-1800-1800-200-ZL	**180,0 mm**	400
RV3S-1910-1910-200-ZL	**191,0 mm**	400
RV3S-1930-1930-200-ZL	**193,0 mm**	400
RV3S-2000-2000-200-ZL	**200,0 mm**	400
RV3S-2040-2040-200-ZL	**204,0 mm**	400
RV3S-2100-2100-200-ZL	**210,0 mm**	400
RV3S-2190-2190-200-ZL	**219,0 mm**	400
RV3S-2300-2300-200-ZL	**230,0 mm**	400
RV3S-2500-2500-200-ZL	**250,0 mm**	400
RV3S-2600-2600-200-ZL	**260,0 mm**	400
RV3S-2660-2660-200-ZL	**266,0 mm**	400
RV3S-2730-2730-200-ZL	**273,0 mm**	400
RV3S-2800-2800-200-ZL	**280,0 mm**	400

SCHLAUCHLEITUNGEN

Unser Portfolio umfasst sämtliche Schlauchqualitäten für die verschiedensten Anwendungsbereiche. Förder-, Vakuum- und Siloschläuche stehen in zahlreichen Nennweiten und mit den unterschiedlichsten Anschlüssen zur Verfügung.

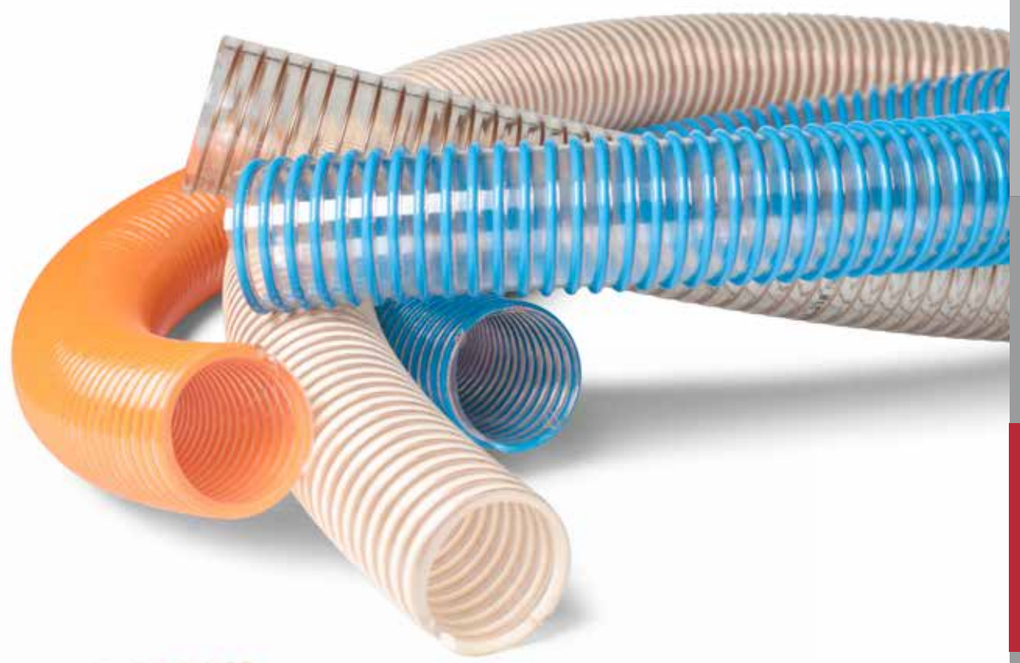

SCHLAUCHLEITUNGEN

PUR | CFX® PUR 350 AS

- Flexibler Förderschlauch für abrasives Schüttgut
- Mittelschwere Ausführung, hoch abriebfest
- Temperaturbereich: -40°C bis 90°C

PUR | CFX® PUR 350 AS

Artikel-Nr.	Ø | mm	WS | mm	Länge | m
S0AS-PUR-0300-10	**30,0**	ca. 0,7	10,0
S0AS-PUR-0380-10	**38,0**	ca. 0,7	10,0
S0AS-PUR-0400-10	**40,0**	ca. 0,7	10,0
S0AS-PUR-0450-10	**45,0**	ca. 0,7	10,0
S0AS-PUR-0500-10	**50,0**	ca. 0,7	10,0
S0AS-PUR-0550-10	**55,0**	ca. 0,7	10,0
S0AS-PUR-0600-10	**60,0**	ca. 0,7	10,0
S0AS-PUR-0650-10	**63-65**	ca. 0,7	10,0
S0AS-PUR-0700-10	**70,0**	ca. 0,7	10,0
S0AS-PUR-0760-10	**75,0-76,0**	ca. 0,7	10,0
S0AS-PUR-0800-10	**80,0**	ca. 0,7	10,0
S0AS-PUR-0889-10	**89,0-90,0**	ca. 0,7	10,0
S0AS-PUR-1020-10	**100,0-102,0**	ca. 0,7	10,0
S0AS-PUR-1100-10	**110,0**	ca. 0,7	10,0

GELENKBOLZENSCHELLE

Artikel-Nr.	SB | mm	BB | mm
S-GB-SCHELLE-0360-0390	**36,0 - 39,0**	20,0
S-GB-SCHELLE-0440-0470	**44,0 - 47,0**	20,0
S-GB-SCHELLE-0440-0470	**44,0 - 47,0**	20,0
S-GB-SCHELLE-0480-0510	**48,0 - 51,0**	20,0
S-GB-SCHELLE-0560-0590	**56,0 - 59,0**	20,0
S-GB-SCHELLE-0590-0630	**59,0 - 63,0**	20,0
S-GB-SCHELLE-0640-0670	**64,0 - 67,0**	25,0
S-GB-SCHELLE-0680-0730	**68,0 - 73,0**	25,0
S-GB-SCHELLE-0730-0790	**73,0 - 79,0**	25,0
S-GB-SCHELLE-0800-0850	**80,0 - 85,0**	25,0
S-GB-SCHELLE-0860-0910	**86,0 - 91,0**	25,0
S-GB-SCHELLE-0980-1030	**98,0 - 103,0**	25,0
S-GB-SCHELLE-1040-1120	**104,0 - 112,0**	25,0
S-GB-SCHELLE-1130-1210	**113,0 - 121,0**	25,0

SCHNECKENGEWINDESCHELLE

Artikel-Nr.	SB | mm	BB | mm
S-SG-SCHELLE-0300-W1	**30,0 - 45,0**	12,0
S-SG-SCHELLE-0400-W1	**35,0 - 50,0**	12,0
S-SG-SCHELLE-0400-W1	**35,0 - 50,0**	12,0
S-SG-SCHELLE-0500-W1	**40,0 - 60,0**	12,0
S-SG-SCHELLE-0500-W1	**40,0 - 60,0**	12,0
S-SG-SCHELLE-0600-W1	**50,0 - 70,0**	12,0
S-SG-SCHELLE-0600-W1	**50,0 - 70,0**	12,0
S-SG-SCHELLE-0650-W1	**60,0 - 80,0**	12,0
S-SG-SCHELLE-0760-W1	**70,0 - 90,0**	12,0
S-SG-SCHELLE-0760-W1	**70,0 - 90,0**	12,0
S-SG-SCHELLE-0890-W1	**80,0 - 100,0**	12,0
S-SG-SCHELLE-0890-W1	**80,0 - 100,0**	12,0

PUR | CFX® PUR 355 AS

- Flexibler Förderschlauch für abrasives Schüttgut
- Schwere Ausführung, hoch abriebfest
- Temperaturbereich: -40°C bis 90°C

PUR | CFX® PUR 355 AS

Artikel-Nr.	Ø | mm	WS | mm	Länge | m
S1AS-PUR-0300-15	**30,0**	ca. 1,4 - 1,5	15,0
S1AS-PUR-0380-20	**38,0**	ca. 1,4 - 1,5	20,0
S1AS-PUR-0400-20	**40,0**	ca. 1,4 - 1,5	20,0
S1AS-PUR-0450-15	**45,0**	ca. 1,4 - 1,5	15,0
S1AS-PUR-0500-20	**50,0**	ca. 1,4 - 1,5	20,0
S1AS-PUR-0550-15	**55,0**	ca. 1,4 - 1,5	15,0
S1AS-PUR-0600-20	**60,0**	ca. 1,4 - 1,5	20,0
S1AS-PUR-0650-20	**63-65**	ca. 1,4 - 1,5	20,0
S1AS-PUR-0700-10	**70,0**	ca. 1,4 - 1,5	10,0
S1AS-PUR-0760-10	**75,0-76,0**	ca. 1,4 - 1,5	10,0
S1AS-PUR-0800-10	**80,0**	ca. 1,4 - 1,5	10,0
S1AS-PUR-0889-10	**89,0-90,0**	ca. 1,4 - 1,5	10,0
S1AS-PUR-1020-10	**100,0-102,0**	ca. 1,4 - 1,5	10,0
S1AS-PUR-1100-10	**110,0**	ca. 1,4 - 1,5	10,0
S1AS-PUR-1140-10	**114,0-115,0**	ca. 1,4 - 1,5	10,0

GELENKBOLZENSCHELLE

Artikel-Nr.	SB | mm	BB | mm
S-GB-SCHELLE-0360-0390	**36,0 - 39,0**	20,0
S-GB-SCHELLE-0440-0470	**44,0 - 47,0**	20,0
S-GB-SCHELLE-0440-0470	**44,0 - 47,0**	20,0
S-GB-SCHELLE-0480-0510	**48,0 - 51,0**	20,0
S-GB-SCHELLE-0560-0590	**56,0 - 59,0**	20,0
S-GB-SCHELLE-0590-0630	**59,0 - 63,0**	20,0
S-GB-SCHELLE-0640-0670	**64,0 - 67,0**	25,0
S-GB-SCHELLE-0680-0730	**68,0 - 73,0**	25,0
S-GB-SCHELLE-0730-0790	**73,0 - 79,0**	25,0
S-GB-SCHELLE-0800-0850	**80,0 - 85,0**	25,0
S-GB-SCHELLE-0860-0910	**86,0 - 91,0**	25,0
S-GB-SCHELLE-0980-1030	**98,0 - 103,0**	25,0
S-GB-SCHELLE-1040-1120	**104,0 - 112,0**	25,0
S-GB-SCHELLE-1130-1210	**113,0 - 121,0**	25,0
S-GB-SCHELLE-1220-1300	**122,0 - 130,0**	25,0

SCHNECKENGEWINDESCHELLE

Artikel-Nr.	SB | mm	BB | mm
S-SG-SCHELLE-0300-W1	**30,0 - 45,0**	12,0
S-SG-SCHELLE-0400-W1	**35,0 - 50,0**	12,0
S-SG-SCHELLE-0400-W1	**35,0 - 50,0**	12,0
S-SG-SCHELLE-0500-W1	**40,0 - 60,0**	12,0
S-SG-SCHELLE-0500-W1	**40,0 - 60,0**	12,0
S-SG-SCHELLE-0600-W1	**50,0 - 70,0**	12,0
S-SG-SCHELLE-0600-W1	**50,0 - 70,0**	12,0
S-SG-SCHELLE-0650-W1	**60,0 - 80,0**	12,0
S-SG-SCHELLE-0760-W1	**70,0 - 90,0**	12,0
S-SG-SCHELLE-0760-W1	**70,0 - 90,0**	12,0
S-SG-SCHELLE-0890-W1	**80,0 - 100,0**	12,0
S-SG-SCHELLE-0890-W1	**80,0 - 100,0**	12,0

SCHLAUCHLEITUNGEN

PUR | CFX® PUR 355 AS - TWIN COLOR

- Farbiger Förderschlauch für abrasives Schüttgut
- Schwere Ausführung, hoch abriebfest
- Temperaturbereich: -40°C bis 90°C

PUR | CFX® PUR 355 AS

Artikel-Nr.	Ø | mm	WS | mm	Länge | m	Farbe
S1AS-PUR-0400-10-BLAU	**40,0**	ca. 1,4 - 1,5	10,0	Blau
S1AS-PUR-0400-10-GELB	**40,0**	ca. 1,4 - 1,5	10,0	Gelb
S1AS-PUR-0400-10-GRÜN	**40,0**	ca. 1,4 - 1,5	10,0	Grün
S1AS-PUR-0400-10-ROT	**40,0**	ca. 1,4 - 1,5	10,0	Rot
S1AS-PUR-0500-10-BLAU	**50,0**	ca. 1,4 - 1,5	10,0	Blau
S1AS-PUR-0500-10-GELB	**50,0**	ca. 1,4 - 1,5	10,0	Gelb
S1AS-PUR-0500-10-GRÜN	**50,0**	ca. 1,4 - 1,5	10,0	Grün
S1AS-PUR-0500-10-ROT	**50,0**	ca. 1,4 - 1,5	10,0	Rot
S1AS-PUR-0600-10-BLAU	**60,0**	ca. 1,4 - 1,5	10,0	Blau
S1AS-PUR-0600-10-GELB	**60,0**	ca. 1,4 - 1,5	10,0	Gelb
S1AS-PUR-0600-10-GRÜN	**60,0**	ca. 1,4 - 1,5	10,0	Grün
S1AS-PUR-0600-10-ROT	**60,0**	ca. 1,4 - 1,5	10,0	Rot

GELENKBOLZENSCHELLE

Artikel-Nr.	SB | mm	BB | mm
S-GB-SCHELLE-0440-0470	**44,0 - 47,0**	20,0
S-GB-SCHELLE-0440-0470	**44,0 - 47,0**	20,0
S-GB-SCHELLE-0440-0470	**44,0 - 47,0**	20,0
S-GB-SCHELLE-0440-0470	**44,0 - 47,0**	20,0
S-GB-SCHELLE-0560-0590	**56,0 - 59,0**	20,0
S-GB-SCHELLE-0560-0590	**56,0 - 59,0**	20,0
S-GB-SCHELLE-0560-0590	**56,0 - 59,0**	20,0
S-GB-SCHELLE-0560-0590	**56,0 - 59,0**	20,0
S-GB-SCHELLE-0640-0670	**64,0,0 - 67,0**	25,0
S-GB-SCHELLE-0640-0670	**64,0,0 - 67,0**	25,0
S-GB-SCHELLE-0640-0670	**64,0,0 - 67,0**	25,0
S-GB-SCHELLE-0640-0670	**64,0,0 - 67,0**	25,0

SCHNECKENGEWINDESCHELLE

Artikel-Nr.	SB | mm	BB | mm
S-SG-SCHELLE-0400-W1	**35,0 - 50,0**	12,0
S-SG-SCHELLE-0400-W1	**35,0 - 50,0**	12,0
S-SG-SCHELLE-0400-W1	**35,0 - 50,0**	12,0
S-SG-SCHELLE-0400-W1	**35,0 - 50,0**	12,0
S-SG-SCHELLE-0500-W1	**40,0 - 60,0**	12,0
S-SG-SCHELLE-0500-W1	**40,0 - 60,0**	12,0
S-SG-SCHELLE-0500-W1	**40,0 - 60,0**	12,0
S-SG-SCHELLE-0500-W1	**40,0 - 60,0**	12,0
S-SG-SCHELLE-0600-W1	**50,0 - 70,0**	12,0
S-SG-SCHELLE-0600-W1	**50,0 - 70,0**	12,0
S-SG-SCHELLE-0600-W1	**50,0 - 70,0**	12,0
S-SG-SCHELLE-0600-W1	**50,0 - 70,0**	12,0

PUR | CFX® PUR 356 AS

- Flexibler Förderschlauch für extrem abrasives Schüttgut
- Superschwere Ausführung, extrem abriebfest
- Temperaturbereich: -40°C bis 90°C

PUR | CFX® PUR 356 AS

Artikel-Nr.	Ø | mm	WS | mm	Länge | m
S3AS-PUR-0320-10	**32,0**	ca. 2,0 - 2,5	10,0
S3AS-PUR-0380-10	**38,0**	ca. 2,0 - 2,5	10,0
S3AS-PUR-0400-10	**40,0**	ca. 2,0 - 2,5	10,0
S3AS-PUR-0450-10	**45,0**	ca. 2,0 - 2,5	10,0
S3AS-PUR-0500-10	**50,0**	ca. 2,0 - 2,5	10,0
S3AS-PUR-0550-10	**55,0**	ca. 2,0 - 2,5	10,0
S3AS-PUR-0600-10	**60,0**	ca. 2,0 - 2,5	10,0
S3AS-PUR-0650-10	**65,0**	ca. 2,0 - 2,5	10,0
S3AS-PUR-0700-10	**70,0**	ca. 2,0 - 2,5	10,0
S3AS-PUR-0760-10	**76,0**	ca. 2,0 - 2,5	10,0
S3AS-PUR-0800-10	**80,0**	ca. 2,0 - 2,5	10,0
S3AS-PUR-0900-10	**90,0**	ca. 2,0 - 2,5	10,0
S3AS-PUR-0100-10	**100,0**	ca. 2,0 - 2,5	10,0
S3AS-PUR-1020-10	**102,0**	ca. 2,0 - 2,5	10,0
S3AS-PUR-1100-10	**110,0**	ca. 2,0 - 2,5	10,0
S3AS-PUR-1150-10	**115,0**	ca. 2,0 - 2,5	10,0

GELENKBOLZENSCHELLE

Artikel-Nr.	SB | mm	BB | mm
S-GB-SCHELLE-0400-0430	**40,0 - 43,0**	20,0
S-GB-SCHELLE-0440-0470	**44,0 - 47,0**	20,0
S-GB-SCHELLE-0480-0510	**48,0 - 51,0**	20,0
S-GB-SCHELLE-0520-0550	**52,0 - 55,0**	20,0
S-GB-SCHELLE-0560-0590	**56,0 - 59,0**	20,0
S-GB-SCHELLE-0640-0670	**64,0 - 67,0**	20,0
S-GB-SCHELLE-0680-0730	**68,0 - 73,0**	25,0
S-GB-SCHELLE-0730-0790	**73,0 - 79,0**	25,0
S-GB-SCHELLE-0730-0790	**73,0 - 79,0**	25,0
S-GB-SCHELLE-0800-0850	**80,0 - 85,0**	25,0
S-GB-SCHELLE-0860-0910	**86,0 - 91,0**	25,0
S-GB-SCHELLE-0980-1030	**98,0 - 103,0**	25,0
S-GB-SCHELLE-1040-1120	**104,0 - 112,0**	25,0
S-GB-SCHELLE-1040-1120	**104,0 - 112,0**	25,0
S-GB-SCHELLE-1130-1210	**113,0 - 121,0**	25,0
S-GB-SCHELLE-1220-1300	**122,0 - 130,0**	25,0

SCHLAUCHLEITUNGEN

PVC | CFX® PVC 381 FOOD

- Schlauch für Schüttgut und Gase
- Erhöhte Vakuumfestigkeit
- Temperaturbereich: -5°C bis 70°C

PVC | CFX® PVC 381 FOOD

Artikel-Nr.	Ø | mm	WS | mm	Länge | m
S4AS-PVC-0400-30	**40,0**	ca. 4,0 - 4,5mm	30,0
S4AS-PVC-0500-30	**50,0**	ca. 4,0 - 4,5mm	30,0
S4AS-PVC-0600-30	**60,0**	ca. 4,0 - 4,5mm	30,0

GELENKBOLZENSCHELLE

Artikel-Nr.	SB | mm	BB | mm
S-GB-SCHELLE-0440-0470	**44,0 - 47,0**	20,0
S-GB-SCHELLE-0560-0590	**56,0 - 59,0**	20,0
S-GB-SCHELLE-0640-0670	**64,0,0 - 67,0**	25,0

SCHNECKENGEWINDESCHELLE

Artikel-Nr.	SB | mm	BB | mm
S-SG-SCHELLE-0400-W1	**35,0 - 50,0**	12,0
S-SG-SCHELLE-0500-W1	**40,0 - 60,0**	12,0
S-SG-SCHELLE-0600-W1	**50,0 - 70,0**	12,0

PVC | CFX® PVC 384 AS

- Schlauch für Schüttgut und Gase
- Erhöhte Vakuumfestigkeit
- Temperaturbereich: -5°C bis 70°C

PVC | CFX® PVC 384 AS

Artikel-Nr.	Ø | mm	WS | mm	Länge | m
S1AS-PVC-0400-25	**40,0**	3,0	25,0
S1AS-PVC-0500-25	**50,0**	3,3	25,0
S1AS-PVC-0600-25	**60,0**	3,6	25,0

GELENKBOLZENSCHELLE

Artikel-Nr.	SB | mm	BB | mm
S-GB-SCHELLE-0440-0470	**44,0 - 47,0**	20,0
S-GB-SCHELLE-0560-0590	**56,0 - 59,0**	20,0
S-GB-SCHELLE-0640-0670	**64,0,0 - 67,0**	25,0

SCHNECKENGEWINDESCHELLE

Artikel-Nr.	SB | mm	BB | mm
S-SG-SCHELLE-0400-W1	**35,0 - 50,0**	12,0
S-SG-SCHELLE-0500-W1	**40,0 - 60,0**	12,0
S-SG-SCHELLE-0600-W1	**50,0 - 70,0**	12,0

PVC | CFX® PVC-C 384 AS

- Flexibler Schlauch für Schüttgut und Gase mit Erdungslitze
- Schwere Ausführung, hoch abriebfest
- Temperaturbereich: -5°C bis 70°C

PVC | CFX® PVC-C 384 AS

Artikel-Nr.	Ø | mm	WS | mm	Länge | m
S1AS-PVC-C-0400-25	**40,0**	3,0	25,0
S1AS-PVC-C-0500-25	**50,0**	3,3	25,0
S1AS-PVC-C-0600-25	**60,0**	3,6	25,0

GELENKBOLZENSCHELLE

Artikel-Nr.	SB | mm	BB | mm
S-GB-SCHELLE-0440-0470	**44,0 - 47,0**	20,0
S-GB-SCHELLE-0560-0590	**56,0 - 59,0**	20,0
S-GB-SCHELLE-0640-0670	**64,0,0 - 67,0**	25,0

SCHNECKENGEWINDESCHELLE

Artikel-Nr.	SB | mm	BB | mm
S-SG-SCHELLE-0400-W1	**35,0 - 50,0**	12,0
S-SG-SCHELLE-0500-W1	**40,0 - 60,0**	12,0
S-SG-SCHELLE-0600-W1	**50,0 - 70,0**	12,0

SCHLAUCHLEITUNGEN

SILOSCHLAUCH | FÜR ABRASIVE MEDIEN

- Saug- und Druckschlauch
- Betriebsdruck: 6 bar, Vakuum: 0,8 bar
- Temp. Bereich: -30°C bis +80°C
- Innenseele: NR/SBR, schwarz, glatt, abriebfest
- Aussendecke: SBR, schwarz, stoffgemustert
- Mit Stahlspirale und Kupferlitze

Artikel-Nr.	Ø | mm	WS | mm	Länge | m	Seele
S8AS-SBR-0760-40	**76,0**	ca. 10,0	40,0	schwarz
S8AS-SBR-1020-20	**102,0**	ca. 10,0	20,0	schwarz

SILOSCHLAUCH | HOCHABRIEBFESTE SEELE

- Saug- und Druckschlauch
- Betriebsdruck: 10 bar, Vakuum: 0,8 bar
- Temp. Bereich: -30°C bis +80°C
- Innenseele: NR/SBR, schwarz, glatt
- Aussendecke: SBR, schwarz, stoffgemustert
- Mit Stahlspirale und Kupferlitze

Artikel-Nr.	Ø | mm	WS | mm	Länge | m	Seele
S9AS-SBR-0760-40	**76,0**	ca. 11,0	40,0	schwarz
S9AS-SBR-1020-20	**102,0**	ca. 12,0	20,0	schwarz

SILOSCHLAUCH | MIT FDA SEELE

- Saug- und Druckschlauch
- Betriebsdruck: 8 bar, Vakuum: 0,9 bar
- Temp. Bereich: -30°C bis +80°C
- Innenseele: NR, weiss, glatt, abriebfest
- Aussendecke: SBR, schwarz, stoffgemustert
- Mit Stahlspirale und Kupferlitze

Artikel-Nr.	Ø | mm	WS | mm	Länge | m	Seele
S8AS-NR-0760-40	**75,0**	ca. 8,0	40,0	weiß
S8AS-NR-1020-20	**100,0**	ca. 10,0	20,0	weiß

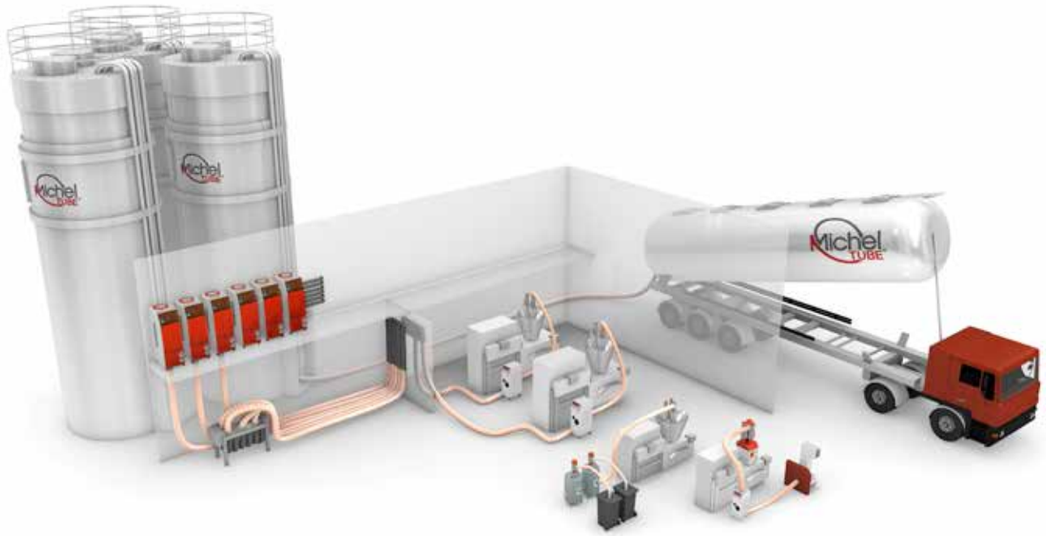

WIR EMPFEHLEN DIE MONTAGE MIT FOLGENDEN SCHLAUCHKUPPLUNGEN:

STORZ-Kupplung

STORZ mit Endschalter

Camlock Kupplungen

Tankwagen-Kupplungen

Flansch-Verbindungen

Klemmschalen

SONDERLÄNGEN AUF ANFRAGE

SCHLAUCHKUPPLUNGEN

CAMLOCK-KUPPLUNGEN | MUTTERTEILE

- Werkstoff: Aluminium
- Inkl. Dichtung und Befestigungsmaterial
- Für die Vakuumförderung

CVRA CMKA

ALUMINIUM | ABDECKKAPPE

Artikel-Nr.	Ø | mm
CMKA-0400	**40,0**
CMKA-0450	**45,0**
CMKA-0500	**50,0**
CMKA-0600	**60,0**
CMKA-0650	**65,0**
CMKA-0761	**76,1**

CVRA CMSA

ALUMINIUM | SCHLAUCHANSCHLUSS

Artikel-Nr.	Ø | mm
CMSA-0400	**40,0**
CMSA-0500	**50,0**
CMSA-0600	**60,0**

CVRA CMSAE

ALUMINIUM-EDELSTAHL | SCHLAUCHANSCHLUSS

Artikel-Nr.	Ø | mm
CMSAE-0380	**38,0**
CMSAE-0400	**40,0**
CMSAE-0450	**45,0**
CMSAE-0500	**50,0**
CMSAE-0540	**54,0**
CMSAE-0600	**60,0**
CMSAE-0650	**65,0**
CMSAE-0761	**76,1**

CMRA CVSAE

ALUMINIUM | ROHRANSCHLUSS

Artikel-Nr.	Ø | mm
CMRA-0400	**40,0**
CMRA-0500	**50,0**
CMRA-0600	**60,0**
CMRA-0761	**76,1**

SCHLAUCHKUPPLUNGEN

CAMLOCK-KUPPLUNGEN | VATERTEILE

- Werkstoff: Aluminium
- Inkl. Dichtung und Befestigungsmaterial
- Für die Vakuumförderung

CVSA CMRA

ALUMINIUM | SCHLAUCHANSCHLUSS

Artikel-Nr.	Ø | mm
CVSA-0400	**40,0**
CVSA-0500	**50,0**
CVSA-0600	**60,0**

CVRA CMSA

ALUMINIUM | ROHRANSCHLUSS

Artikel-Nr.	Ø | mm
CVRA-0400	**40,0**
CVRA-0450	**45,0**
CVRA-0500	**50,0**
CVRA-0600	**60,0**
CVRA-0650	**65,0**
CVRA-0761	**76,1**

CVSAE CMRA

ALUMINIUM-EDELSTAHL | SCHLAUCHANSCHLUSS

Artikel-Nr.	Ø | mm
CVSAE-0400	**40,0**
CVSAE-0450	**45,0**
CVSAE-0500	**50,0**
CVSAE-0540	**54,0**
CVSAE-0600	**60,0**
CVSAE-0650	**65,0**
CVSAE-0761	**76,1**

CVKA CMRA

ALUMINIUM | STOPFEN

Artikel-Nr.	Ø | mm
CVKA-0400	**40,0**
CVKA-0500	**50,0**
CVKA-0600	**60,0**
CVKA-0761	**76,1**

SCHLAUCHKUPPLUNGEN

STORZ-KUPPLUNGEN

- Werkstoff: Aluminium
- Knaggenabstand 66mm, 89mm, 133mm
- Schlauchanschluss 38mm bis 125mm

ALUMINIUM | FESTKUPPLUNG

Artikel-Nr.	KA | mm	IG | mm
STIA-KA066-15ZL	66	1 1/2″
STIA-KA066-20ZL	66	2″
STIA-KA066-25ZL	66	2 1/2″
STIA-KA089-20ZL	89	2″
STIA-KA089-25ZL	89	2 1/2″
STIA-KA089-30ZL	89	3″
STIA-KA105-30ZL	105	3″
STIA-KA133-30ZL	133	3″
STIA-KA133-40ZL	133	4″

ALUMINIUM | SAUGKUPPLUNG

Artikel-Nr.	KA | mm	Anschluss | mm
STSA-KA066-0400	66	38,0
STSA-KA066-0500	66	50,0
STSA-KA089-0520	89	52,0
STSA-KA089-0650	89	65,0
STSA-KA089-0700	89	70,0
STSA-KA089-0750	89	75,0
STSA-KA105-0900	105	90,0
STSA-KA133-0900	133	90,0
STSA-KA133-1000	133	100,0
STSA-KA133-1250	133	125,0

ALUMINIUM | BLINDKUPPLUNG

Artikel-Nr.	KA | mm
STKA-KA066	66
STKA-KA089	89
STKA-KA105	105
STKA-KA133	133

STAHL VERZINKT | GLIEDERKETTE

Artikel-Nr.	L | mm
MV-BT-KETTE-0200	200

ALUMINIUM | ROHRADAPTER

- Werkstoff: Aluminium
- Adapter Rohranschluss / STORZ STIA
- inkl. Dichtung und Befestigungsmaterial

ALUMINIUM | ROHRANSCHLUSS

Artikel-Nr.	Ø | mm	AG | mm	Länge | mm
GNRA-0400-200-AG	40,0	2″	70,0
GNRA-0450-200-AG	45,0	2″	70,0
GNRA-0500-200-AG	50,0	2″	70,0
GNRA-0600-250-AG	60,0	2,5″	70,0

EDELSTAHLAUSFÜHRUNG AUF ANFRAGE

SCHLAUCHKUPPLUNGEN

STORZ KUPPLUNGEN MIT SCHLOSS

- Werkstoff: Aluminium
- Knaggenabstand: 66mm, 89mm, 133mm
- Mit Schloss und zwei Schlüsseln

ALUMINIUM | BLINDKUPPLUNG MIT SCHLOSS

Artikel-Nr.	KA | mm
STKA-KA066-SL	66,0
STKA-KA089-SL	89,0
STKA-KA133-SL	133,0

ALUMINIUM | SCHLAUCHANSCHLUSS MIT SCHLOSS

Artikel-Nr.	KA | mm	Anschluss | mm
STSA-KA066-0500-SL	66,0	50,0
STSA-KA089-0750-SL	89,0	75,0
STSA-KA133-1000-SL	133,0	100,0

ALUMINIUM | FESTKUPPLUNG MIT SCHLOSS

Artikel-Nr.	KA | mm	IG | mm
STIA-KA066-20ZL-SL	66,0	2″
STIA-KA089-30ZL-SL	89,0	3″
STIA-KA133-40ZL-SL	133,0	4″

EDELSTAHL + ALUMINIUM | ROHR MIT STORZ

Artikel-Nr.	KA | mm	Anschluss | mm
RE-0889-STIA-KA089-30ZL	89,0	88,9
RE-0889-STIA-KA133-40ZL	133,0	88,9
RE-1080-STIA-KA133-40ZL	133,0	108,0

Rohrlänge: 170mm

STORZ KUPPLUNGEN MIT ENDSCHALTER

- Werkstoff: Aluminium
- Knaggenabstand: 66mm, 89mm, 133mm
- Mit Endschalter und Kabel

ALUMINIUM | BLINDKUPPLUNG FÜR ENDSCHALTER (KNAGGE ABGEDREHT)

Artikel-Nr.	KA | mm
STKA-KA066-ES	66,0
STKA-KA089-ES	89,0
STKA-KA133-ES	133,0

ALUMINIUM | FESTKUPPLUNG MIT ENDSCHALTER

Artikel-Nr.	KA | mm	IG | mm
STIA-KA066-20ZL-ES	66,0	2″
STIA-KA089-30ZL-ES	89,0	3″
STIA-KA133-40ZL-ES	133,0	4″

EDELSTAHL + ALUMINIUM | ROHR MIT STORZ + ENDSCHALTER

Artikel-Nr.	KA | mm	Anschluss | mm
RE-0889-STIA-KA089-30ZL-ES	89,0	88,9
RE-0889-STIA-KA133-40ZL-ES	133,0	88,9
RE-1080-STIA-KA133-40ZL-ES	133,0	108,0

Rohrlänge: 170mm

SCHLAUCHKUPPLUNGEN

TYKOFLEX-KUPPLUNG NEU!

- Werkstoff: Edelstahl
- Schnellkupplung mit Sicherheitsverriegelung
- Für Schüttgüter und Fluide
- Die Kupplungen ermöglichen ein ausserwinkliges Kuppeln
- Für Druck- und Saugsysteme (max. Betriebsdruck: Flüssigkeiten 12,5 bar / Druckluft 8 bar)

MATERIALVERTEILER

Kupplungsbahnhöfe bzw. Materialverteiler werden individuell nach CAD-Zeichnung gefertigt und anschlussbereit geliefert. Durch das massive Edelstahlgestell sind sämtliche Varianten/Skizzen realisierbar. Bei der Bestückung kann zwischen den Werkstoffen Edelstahl, Glas oder der verschleißfesten Ausführung gewählt werden.

MATERIALVERTEILER

KUPPLUNGSBAHNHÖFE

- Mit Edelstahlgestell (geschliffen Korn 240)
- Individuelle CAD-Konstruktion
- Bestückbar mit Edelstahl-, Glas-, Verschleißfesten Formteilen
- inkl. Camlock-Kupplungen (CVRA + CMKA)

*Abbildungen können abweichen

Kupplungsbahnhof 3x3
in verschleißfester Ausführung

MATERIALVERTEILER

KUPPLUNGSBAHNHOF (STANDARDGESTELLE)

- Edelstahlgestell inkl. CAD-Zeichnung
- Standardgestelle mit schneller Lieferzeit
- Bestückung in Edelstahl 1.4301

MATERIALVERTEILER | MIT 3 ABGÄNGEN

	Ø 40mm	Ø 50mm	Ø 60,3mm
3 Eingänge	MVE-0400E1-03031-001	MVE-0500E1-03031-001	MVE-0600E1-03031-001
6 Eingänge	MVE-0400E1-06031-001	MVE-0500E1-06031-001	MVE-0600E1-06031-001
9 Eingänge	MVE-0400E1-09031-001	MVE-0500E1-09031-001	MVE-0600E1-09031-001
12 Eingänge	MVE-0400E1-12031-001	MVE-0500E1-12031-001	MVE-0600E1-12031-001
16 Eingänge	MVE-0400E1-16031-001	MVE-0500E1-16031-001	MVE-0600E1-16031-001
21 Eingänge	MVE-0400E1-21031-001	MVE-0500E1-21031-001	MVE-0600E1-21031-001
24 Eingänge	MVE-0400E1-24031-001	MVE-0500E1-24031-001	MVE-0600E1-24031-001

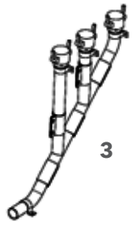

MATERIALVERTEILER | MIT 4 ABGÄNGEN

	Ø 40mm	Ø 50mm	Ø 60,3mm
3 Eingänge	MVE-0400E1-03041-001	MVE-0500E1-03041-001	MVE-0600E1-03041-001
6 Eingänge	MVE-0400E1-06041-001	MVE-0500E1-06041-001	MVE-0600E1-06041-001
9 Eingänge	MVE-0400E1-09041-001	MVE-0500E1-09041-001	MVE-0600E1-09041-001
12 Eingänge	MVE-0400E1-12041-001	MVE-0500E1-12041-001	MVE-0600E1-12041-001
16 Eingänge	MVE-0400E1-16041-001	MVE-0500E1-16041-001	MVE-0600E1-16041-001
21 Eingänge	MVE-0400E1-21041-001	MVE-0500E1-21041-001	MVE-0600E1-21041-001
24 Eingänge	MVE-0400E1-24041-001	MVE-0500E1-24041-001	MVE-0600E1-24041-001

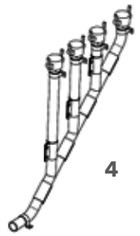

MATERIALVERTEILER | MIT 5 ABGÄNGEN

	Ø 40mm	Ø 50mm	Ø 60,3mm
3 Eingänge	MVE-0400E1-03051-001	MVE-0500E1-03051-001	MVE-0600E1-03051-001
6 Eingänge	MVE-0400E1-06051-001	MVE-0500E1-06051-001	MVE-0600E1-06051-001
9 Eingänge	MVE-0400E1-09051-001	MVE-0500E1-09051-001	MVE-0600E1-09051-001
12 Eingänge	MVE-0400E1-12051-001	MVE-0500E1-12051-001	MVE-0600E1-12051-001
16 Eingänge	MVE-0400E1-16051-001	MVE-0500E1-16051-001	MVE-0600E1-16051-001
21 Eingänge	MVE-0400E1-21051-001	MVE-0500E1-21051-001	MVE-0600E1-21051-001
24 Eingänge	MVE-0400E1-24051-001	MVE-0500E1-24051-001	MVE-0600E1-24051-001

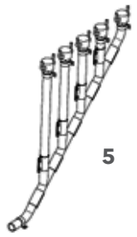

MATERIALVERTEILER | MIT 6 ABGÄNGEN

	Ø 40mm	Ø 50mm	Ø 60,3mm
3 Eingänge	MVE-0400E1-03061-001	MVE-0500E1-03061-001	MVE-0600E1-03061-001
6 Eingänge	MVE-0400E1-06061-001	MVE-0500E1-06061-001	MVE-0600E1-06061-001
9 Eingänge	MVE-0400E1-09061-001	MVE-0500E1-09061-001	MVE-0600E1-09061-001
12 Eingänge	MVE-0400E1-12061-001	MVE-0500E1-12061-001	MVE-0600E1-12061-001
16 Eingänge	MVE-0400E1-16061-001	MVE-0500E1-16061-001	MVE-0600E1-16061-001
21 Eingänge	MVE-0400E1-21061-001	MVE-0500E1-21061-001	MVE-0600E1-21061-001
24 Eingänge	MVE-0400E1-24061-001	MVE-0500E1-24061-001	MVE-0600E1-24061-001

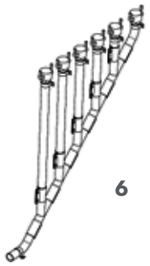

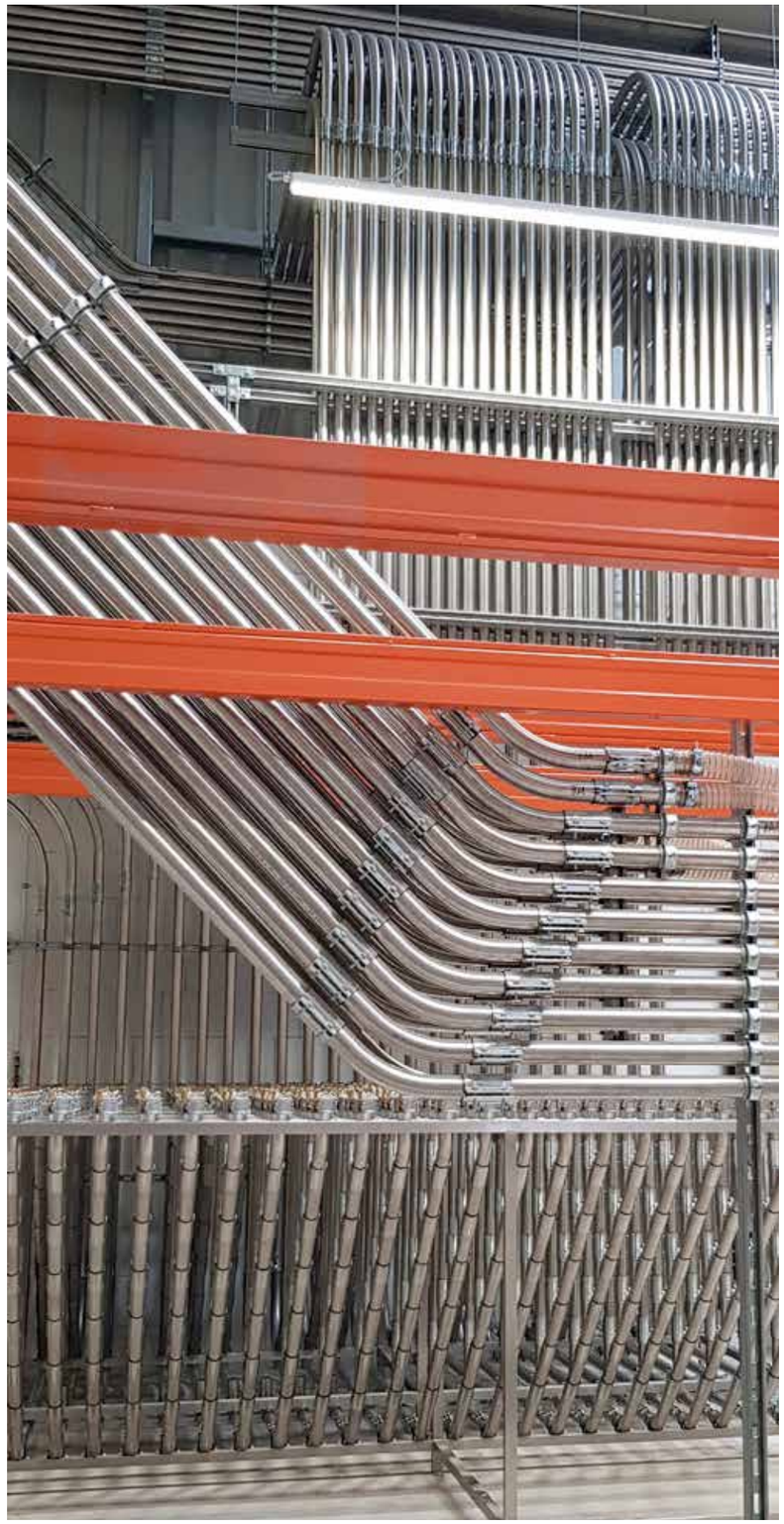

Sonderausführungen auf Anfrage lieferbar

MATERIALVERTEILER

KUPPLUNGSBAHNHOF NACH KUNDENWUNSCH

- Edelstahlgestell inkl. CAD Zeichnung
- Kurzfristig nach Vorgabe realisierbar
- Kupplungsbahnhof wird anschlussbereit geliefert

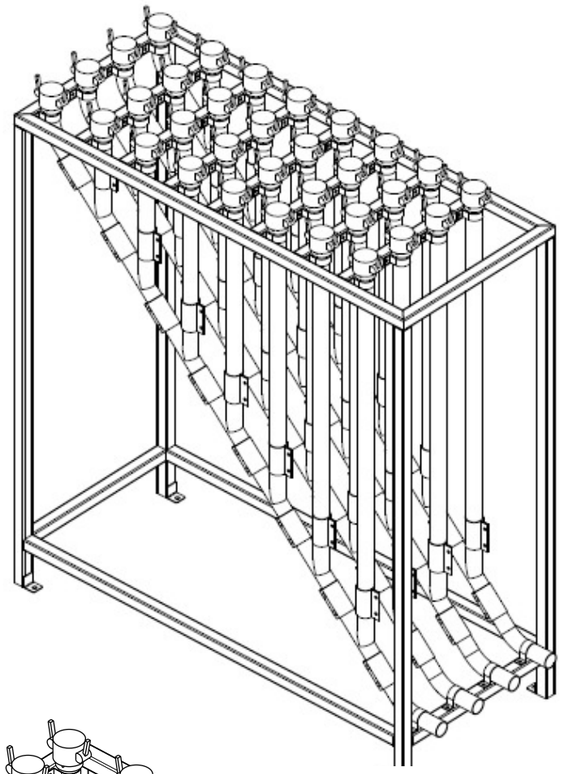

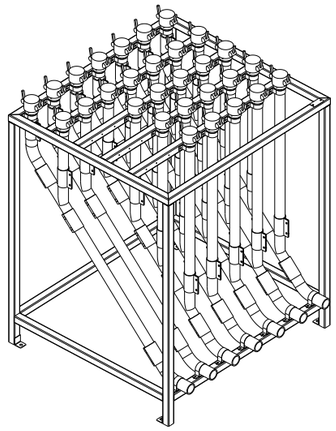

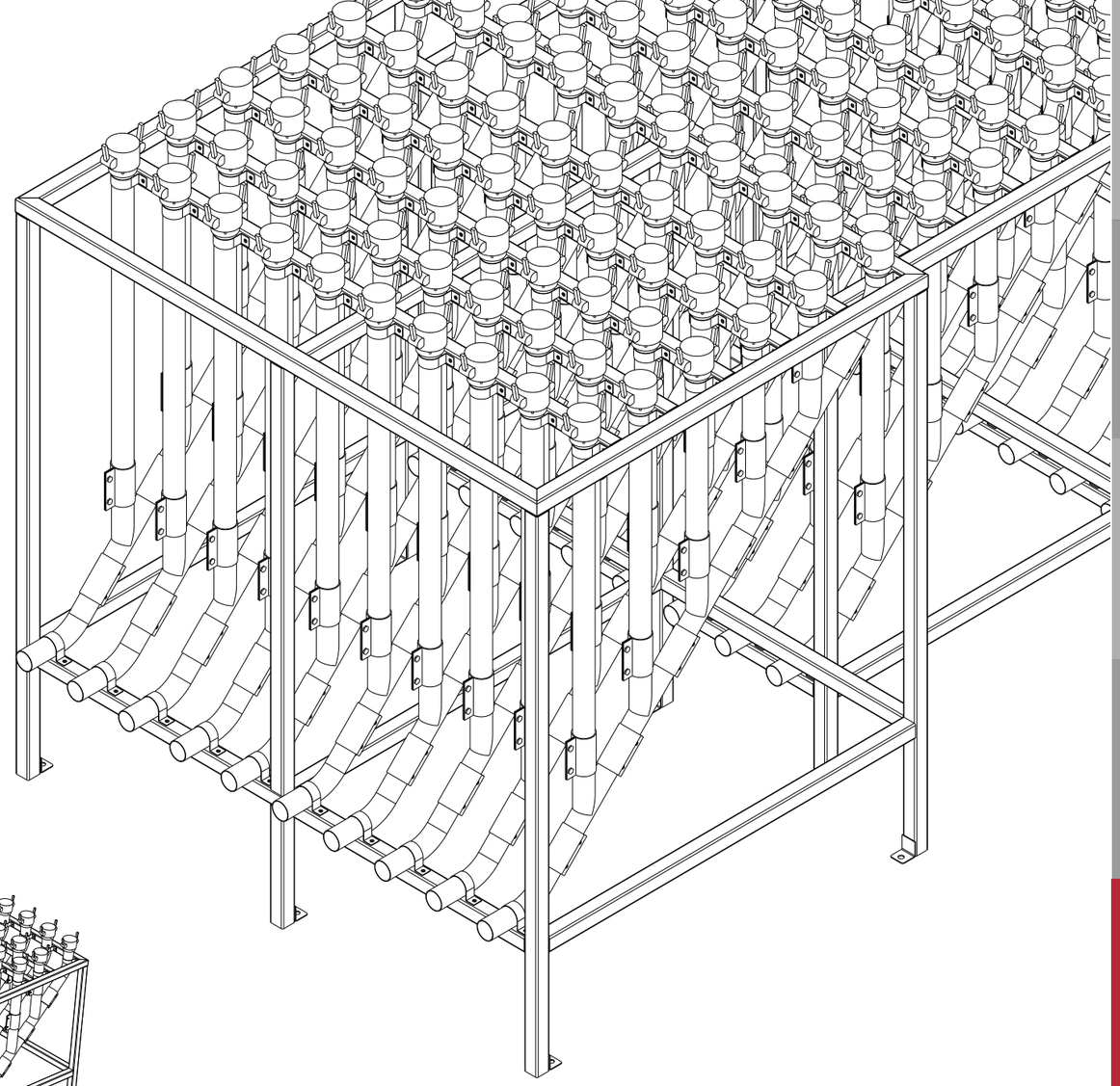

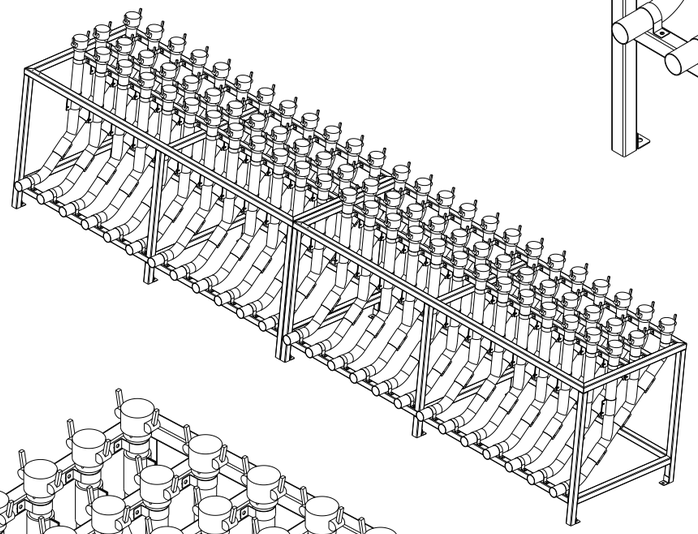

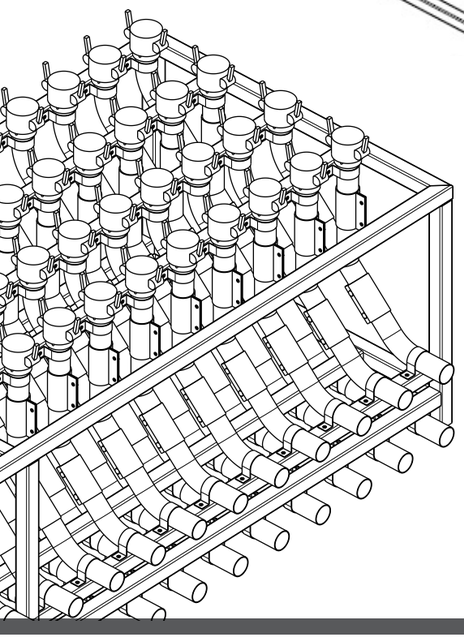

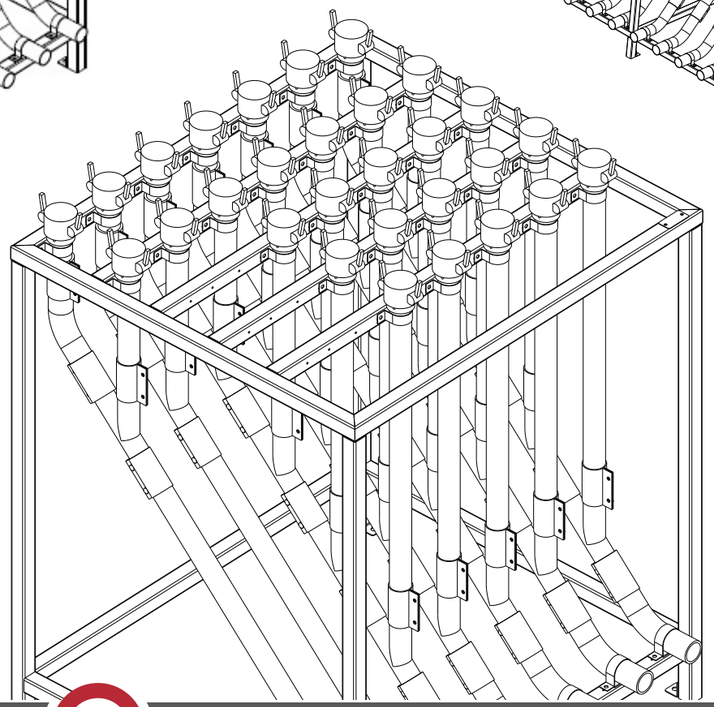

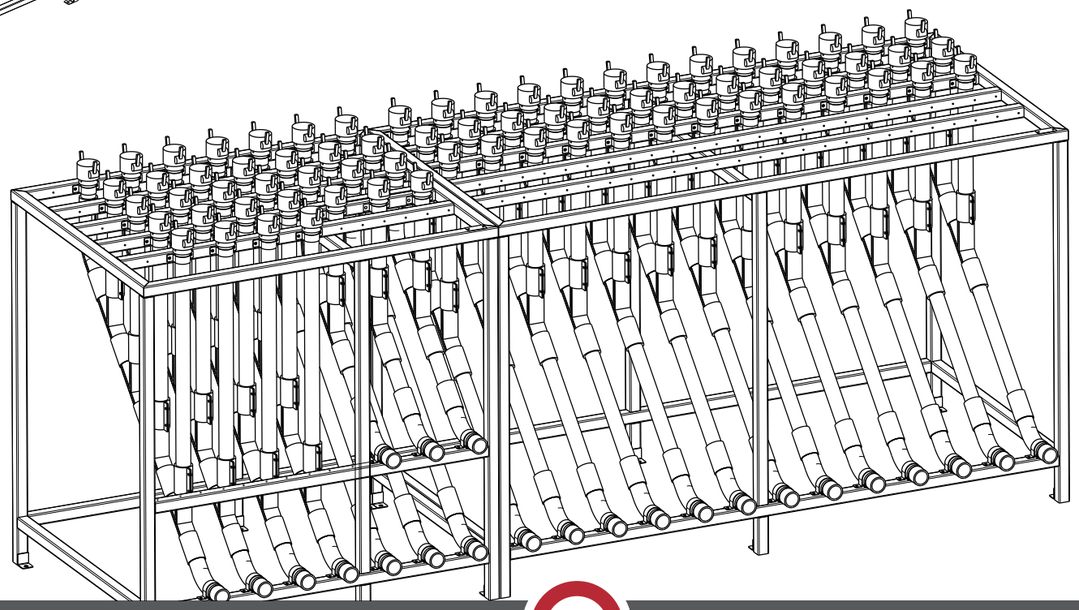

MATERIALVERTEILER

KUPPLUNGSBAHNHOF | ZUBEHÖR

- Ersatzteile passend für Kupplungsbahnhöfe
- Durchmesser 40, 50 und 60,3mm
- Weitere Durchmesser auf Anfrage

ROHRANSCHLUSS ALUMINIUM

Artikel-Nr.	Ø | mm
CVRA-0400	**40,0**
CVRA-0500	**50,0**
CVRA-0600	**60,0**

KAPPE ALUMINIUM

Artikel-Nr.	Ø | mm
CMKA-0400	**40,0**
CMKA-0500	**50,0**
CMKA-0600	**60,0**

GLIEDERKETTE STAHL-VERZINKT

Artikel-Nr.	L | mm
MV-BT-KETTE-0200	200

ABZWEIG 45° EDELSTAHL

Artikel-Nr.	Ø | mm
A45E-040015-040015	**40,0**
A45E-050015-050015	**50,0**
A45E-060315-060315	**60,3**

ABZWEIG 45° GLAS

Artikel-Nr.	Ø | mm
A45G-047050-047050	**47,0**
A45G-056050-056050	**56,0**
A45G-066050-066050	**66,0**

ABZWEIG 45° VERSCHLEISSFEST

Artikel-Nr.	Ø | mm
A45V-040015-040015	**40,0**
A45V-050015-050015	**50,0**
A45V-060315-060315	**60,3**

SCHLAUCHANSCHLUSS EDELSTAHL

Artikel-Nr.	Ø | mm
CMSAE-0400	**40,0**
CMSAE-0500	**50,0**
CMSAE-0600	**60,0**

SCHLAUCHANSCHLUSS ALUMINIUM

Artikel-Nr.	Ø | mm
CMSA-0400	**40,0**
CMSA-0500	**50,0**
CMSA-0600	**60,0**

ROHRSCHELLE STAHL-VERZINKT

Artikel-Nr.	Ø | mm
MV-BT-ROHRSCHELLE-0400	**40,0**
MV-BT-ROHRSCHELLE-0500	**50,0**
MV-BT-ROHRSCHELLE-0603	**60,3**

CLIPCARD | LOGIMARK-KARTENHALTER

Artikel-Nr.	Länge | mm	Breite | mm	Farbe
MV-BT-LKH-090058	**58,0**	**90,0**	**schwarz**

MATERIALVERTEILER

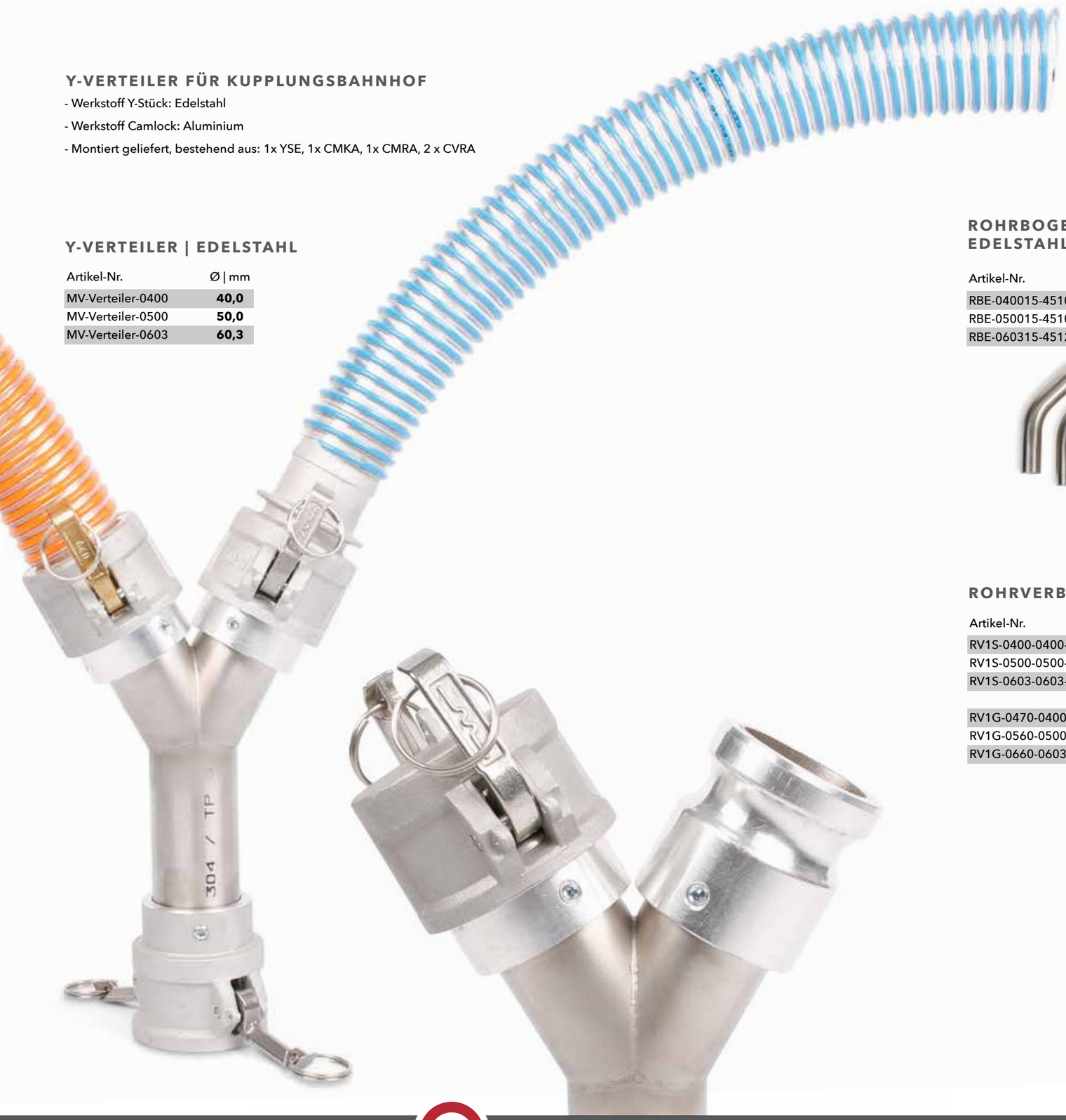

Y-VERTEILER FÜR KUPPLUNGSBAHNHOF

- Werkstoff Y-Stück: Edelstahl
- Werkstoff Camlock: Aluminium
- Montiert geliefert, bestehend aus: 1x YSE, 1x CMKA, 1x CMRA, 2 x CVRA

Y-VERTEILER | EDELSTAHL

Artikel-Nr.	Ø | mm
MV-Verteiler-0400	**40,0**
MV-Verteiler-0500	**50,0**
MV-Verteiler-0603	**60,3**

ROHRBOGEN EDELSTAHL

Artikel-Nr.	Ø | mm	∢
RBE-040015-45100-1010	**40,0**	**45°**
RBE-050015-45100-1010	**50,0**	**45°**
RBE-060315-45120-1515	**60,3**	**45°**

ROHRBOGEN VERSCHLEISSFEST

Artikel-Nr.	Ø | mm	∢
RBV-040015-45100-1010	**40,0**	**45°**
RBV-050015-45100-1010	**50,0**	**45°**
RBV-060315-45120-1515	**60,3**	**45°**

ROHRBOGEN GLAS

Artikel-Nr.	Ø | mm	∢
RBG-047050-45100-1010	**40,0**	**45°**
RBG-056050-45100-1010	**50,0**	**45°**
RBG-066050-45120-1515	**60,3**	**45°**

ROHRVERBINDER | EDELSTAHL

Artikel-Nr.	Ø | mm	Dichtung	max. Temp.
RV1S-0400-0400-100-SBR	**40,0**	SBR schwarz	80°C
RV1S-0500-0500-100-SBR	**50,0**	SBR schwarz	80°C
RV1S-0603-0603-100-SBR	**60,3**	SBR schwarz	80°C
RV1G-0470-0400-100-SBR	**47,0 / 40,0**	SBR schwarz	80°C
RV1G-0560-0500-100-SBR	**56,0 / 50,0**	SBR schwarz	80°C
RV1G-0660-0603-100-SBR	**66,0 / 60,3**	SBR schwarz	80°C

SAUGLANZEN

Sauglanzen in Edelstahl oder Aluminium stehen mit Magnetabscheider oder Behälterstutzen ab Lager zur Verfügung. Sonderlängen sind kurzfristig realisierbar.

SAUGLANZEN

EDELSTAHLSAUGLANZEN

- Werkstoff: Edelstahl 1.4301
- Innenrohr mit 45° Gehrungsschnitt
- Ca. 1000mm Gesamtlänge / Sonderlängen auf Anfrage

EDELSTAHL | MIT BÜGEL

Artikel-Nr.	Ø | mm	WS | mm	AD | mm	Länge | mm
SLE-030015-050015-1000-BL	**30,0**	1,5	70,0	1000
SLE-038015-060315-1000-BL	**38,0**	1,5	80,0	1000
SLE-040015-060315-1000-BL	**40,0**	1,5	80,0	1000
SLE-045015-070020-1000-BL	**45,0**	1,5	90,0	1000
SLE-050015-070020-1000-BL	**50,0**	1,5	90,0	1000
SLE-054020-080020-1000-BL	**54,0**	2,0	100,0	1000
SLE-060315-080020-1000-BL	**60,3**	1,5	100,0	1000
SLE-065020-088920-1000-BL	**65,0**	2,0	109,0	1000
SLE-070020-101620-1000-BL	**70,0**	2,0	122,0	1000
SLE-076120-101620-1000-BL	**76,1**	2,0	122,0	1000
SLE-084020-108020-1000-BL	**84,0**	2,0	128,0	1000
SLE-088920-114320-1000-BL	**88,9**	2,0	135,0	1000

EDELSTAHL | MIT 45° GEHRUNG

Artikel-Nr.	Ø | mm	WS | mm	AD | mm	Länge | mm
SLE-030015-050015-1000-45	**30,0**	1,5	50,0	1000
SLE-038015-060315-1000-45	**38,0**	1,5	60,3	1000
SLE-040015-060315-1000-45	**40,0**	1,5	60,3	1000
SLE-045015-065015-1000-45	**45,0**	1,5	65,0	1000
SLE-050015-070020-1000-45	**50,0**	1,5	70,0	1000
SLE-054020-080020-1000-45	**54,0**	2,0	80,0	1000
SLE-060315-080020-1000-45	**60,3**	1,5	80,0	1000
SLE-065020-088920-1000-45	**65,0**	2,0	88,9	1000
SLE-070020-101620-1000-45	**70,0**	2,0	101,6	1000
SLE-076120-101620-1000-45	**76,1**	2,0	101,6	1000
SLE-084020-108020-1000-45	**84,0**	2,0	108,0	1000
SLE-088920-114320-1000-45	**88,9**	2,0	114,3	1000

EDELSTAHL | EINROHRSYSTEM

Artikel-Nr.	Ø | mm	WS | mm	AD | mm	Länge | mm
SLE-038015-038015-1000-45	**38,0**	1,5	38,0	1000
SLE-040015-040015-1000-45	**40,0**	1,5	40,0	1000
SLE-045015-045015-1000-45	**45,0**	1,5	45,0	1000
SLE-050015-050015-1000-45	**50,0**	1,5	50,0	1000
SLE-054020-054020-1000-45	**54,0**	2,0	54,0	1000
SLE-060315-060315-1000-45	**60,3**	1,5	60,3	1000

ALUMINIUMSAUGLANZEN

- Einheitlicher Außendurchmesser für ein passgenaues Einführen in Öffnungen
- Der innenliegende Bügel vermeidet das Aufreißen von Folien
- Sonderlängen und Edelstahlinnenrohr realisierbar

ALUMINIUM | MIT BÜGEL

Artikel-Nr.	Ø | mm	WS | mm	AD | mm	Länge | mm
SLA-030015-0600-0600-BL	**30,0**	1,5	60,0	600
SLA-030015-0600-1200-BL	**30,0**	1,5	60,0	1200
SLA-030015-0600-1500-BL	**30,0**	1,5	60,0	1500
SLA-030015-0600-2000-BL	**30,0**	1,5	60,0	2000
SLA-038015-0700-0600-BL	**38,0**	1,5	70,0	600
SLA-038015-0700-1200-BL	**38,0**	1,5	70,0	1200
SLA-038015-0700-1500-BL	**38,0**	1,5	70,0	1500
SLA-038015-0700-2000-BL	**38,0**	1,5	70,0	2000
SLA-040015-0700-0600-BL	**40,0**	1,5	70,0	600
SLA-040015-0700-1200-BL	**40,0**	1,5	70,0	1200
SLA-040015-0700-1500-BL	**40,0**	1,5	70,0	1500
SLA-040015-0700-2000-BL	**40,0**	1,5	70,0	2000
SLA-045015-0800-0600-BL	**45,0**	1,5	80,0	600
SLA-045015-0800-1200-BL	**45,0**	1,5	80,0	1200
SLA-045015-0800-1500-BL	**45,0**	1,5	80,0	1500
SLA-045015-0800-2000-BL	**45,0**	1,5	80,0	2000
SLA-050015-0800-0600-BL	**50,0**	1,5	80,0	600
SLA-050015-0800-1200-BL	**50,0**	1,5	80,0	1200
SLA-050015-0800-1500-BL	**50,0**	1,5	80,0	1500
SLA-050015-0800-2000-BL	**50,0**	1,5	80,0	2000
SLA-060015-0900-0600-BL	**60,0**	1,5	90,0	600
SLA-060015-0900-1200-BL	**60,0**	1,5	90,0	1200
SLA-060015-0900-1500-BL	**60,0**	1,5	90,0	1500
SLA-060015-0900-2000-BL	**60,0**	1,5	90,0	2000

ALUMINIUM / EDELSTAHL | MIT BÜGEL

Artikel-Nr.	Ø | mm	WS | mm	AD | mm	Länge | mm
SLAE-040015-0700-0600-BL	**40,0**	1,5	70,0	600
SLAE-040015-0700-1200-BL	**40,0**	1,5	70,0	1200
SLAE-040015-0700-2000-BL	**40,0**	1,5	70,0	2000
SLAE-050015-0800-0600-BL	**50,0**	1,5	80,0	600
SLAE-050015-0800-1200-BL	**50,0**	1,5	80,0	1200
SLAE-050015-0800-2000-BL	**50,0**	1,5	80,0	2000
SLAE-060315-0900-0600-BL	**60,3**	1,5	90,0	600
SLAE-060315-0900-1200-BL	**60,3**	1,5	90,0	1200
SLAE-060315-0900-2000-BL	**60,3**	1,5	90,0	2000

SAUGLANZEN

SAUGLANZEN FÜR MAGNETABSCHEIDER

- Verlängertes Innenrohr für MAG 14.000
- Innenrohr mit 45° Gehrungsschnitt
- Außenrohr mit Bügel

ALUMINIUM | FÜR MAGNETABSCHEIDER

Artikel-Nr.	Ø | mm	WS | mm	Länge | mm
SLA-040015-0700-1200-MAG	**40,0**	1,5	1200
SLA-050015-0800-1200-MAG	**50,0**	1,5	1200
SLA-060015-0900-1200-MAG	**60,0**	1,5	1200

ALUMINIUM | EDELSTAHL | FÜR MAGNETABSCHEIDER

Artikel-Nr.	Ø | mm	WS | mm	Länge | mm
SLAE-040015-0700-1200-MAG	**40,0**	1,5	1200
SLAE-050015-0800-1200-MAG	**50,0**	1,5	1200
SLAE-060015-0900-1200-MAG	**60,0**	1,5	1200

EDELSTAHL | FÜR MAGNETABSCHEIDER

Artikel-Nr.	Ø | mm	WS | mm	Länge | mm
SLE-040015-060315-1000-MAG	**40,0**	1,5	1000
SLE-050015-070020-1000-MAG	**50,0**	1,5	1000
SLE-060315-080020-1000-MAG	**60,3**	1,5	1000

PATENTIERTER MAG 14.000
SEITE 93-94

SAUGLANZENSTUTZEN FÜR BEHÄLTER

- Werkstoff: Edelstahl 1.4301
- Nachträglich montierbarer Stutzen
- Ideal für Mülltonnen

EDELSTAHL | FÜR BEHÄLTER

Artikel-Nr.	ID | mm
SL-STUTZEN-0720	**ca. 72,0**
SL-STUTZEN-0840	**ca. 84,0**
SL-STUTZEN-0970	**ca. 97,0**
SL-STUTZEN-1100	**ca. 110,0**

MAGNETABSCHEIDER

Innovative Neodym-Magnetabscheider sind in verschiedenen Durchmessern und Größen verfügbar. Magnetabscheider beugen Verunreinigungen und Maschinenstillständen vor.

MAGNETABSCHEIDER

MAGNETABSCHEIDER MAG 14.000

- Durch Klappmechanismus an sämtlichen Stellen nachträglich montierbar
- Ferritische Bestandteile haften im Rohr und nicht direkt am Magneten
- Mit Easy-Clean Funktion für ein schnelles Auswerfen der aufgefangenen Metallrückstände

NEODYM-MAGNET | VERSCHIEDENE Ø

Artikel-Nr.	für Ø | mm	Breite | mm	Gewicht
MAG14000-0400-080	**38,0 - 40,0**	80,0	ca. 1,5 kg
MAG14000-0500-080	**45,0 - 50,0**	80,0	ca. 1,5 kg
MAG14000-0603-080	**60,0 - 65,0**	80,0	ca. 2,5 kg
MAG14000-0800-150	**80,0**	100,0	ca. 3,0 kg
MAG14000-1000-150	**100,0**	100,0	ca. 3,5 kg

Der Förderschlauch im vertikalen Verlauf bietet die ideale Einbausituation und gleichzeitig eine einfache Abkuppelstelle sowie Auswurfmöglichkeit der ferritischen Rückstände.

STOPPT GEFÄHRLICHE PATENT ETSENPARTIKEL

PATENTIERTER MAGNETABSCHEIDER FÜR ROHRLEITUNGEN UND SAUGLANZEN

MAGNETABSCHEIDER

GITTERSTABMAGNET

- Durchmesser der Magnetkerzen: 25mm
- Abstand zwischen den Magnetkerzen: 25mm
- Durchmesser der Ablenkstäbe: 8mm (optional auch ohne Stäbe lieferbar)

NEODYM-MAGNET | BIS 600MM x 600MM

Artikel-Nr.	L | mm	B | mm	H | mm	Gewicht
MAG-100-100-G	**100,0**	**100,0**	**40,0**	ca. 1,0 kg
MAG-150-150-G	**150,0**	**150,0**	**40,0**	ca. 2,0 kg
MAG-200-200-G	**200,0**	**200,0**	**40,0**	ca. 3,0 kg
MAG-250-250-G	**250,0**	**250,0**	**40,0**	ca. 4,0 kg
MAG-300-300-G	**300,0**	**300,0**	**40,0**	ca. 6,0 kg
MAG-400-400-G	**400,0**	**400,0**	**40,0**	ca. 9,0 kg
MAG-500-500-G	**500,0**	**500,0**	**40,0**	ca. 15,0 kg
MAG-600-600-G	**600,0**	**600,0**	**40,0**	ca. 21,0 kg

EASY-CLEAN GITTERSTABMAGNET

- Ausführung mit einem zusätzlichen, abziehbaren Edelstahlgehäuse für eine schnelle Reinigung
- Extrakter beidseitig geöffnet / verhindert Ansammlung von Verschmutzungen
- HDPE- Streifen für einfaches Wiedereinsetzen des Magneten

TYP GEC1

Artikel-Nr.	L | mm	B | mm	H | mm	Filterstäbe	Gewicht
MAG-096-096-GEC1	**96,0**	**96,0**	**50,0**	1	ca. 1,0 kg
MAG-146-146-GEC1	**146,0**	**146,0**	**50,0**	2	ca. 1,6 kg
MAG-196-196-GEC1	**196,0**	**196,0**	**50,0**	3	ca. 2,3 kg
MAG-246-246-GEC1	**246,0**	**246,0**	**50,0**	4	ca. 3,5 kg
MAG-296-296-GEC1	**296,0**	**296,0**	**50,0**	5	ca. 4,6 kg
MAG-346-346-GEC1	**346,0**	**346,0**	**50,0**	6	ca. 5,7 kg
MAG-396-396-GEC1	**396,0**	**396,0**	**50,0**	7	ca. 6,8 kg
MAG-446-446-GEC1	**446,0**	**446,0**	**50,0**	8	ca. 7,9 kg
MAG-496-496-GEC1	**496,0**	**496,0**	**50,0**	9	ca. 9,1 kg
MAG-546-546-GEC1	**546,0**	**546,0**	**50,0**	10	ca. 10,1 kg
MAG-596-596-GEC1	**596,0**	**596,0**	**50,0**	11	ca. 11,4 kg
MAG-696-696-GEC1	**696,0**	**696,0**	**50,0**	13	ca. 12,5 kg
MAG-796-796-GEC1	**796,0**	**796,0**	**50,0**	15	ca. 13,6 kg

TYP GEC2

Artikel-Nr.	L | mm	B | mm	H | mm	Filterstäbe	Gewicht
MAG-096-096-GEC2	**96,0**	**96,0**	**50,0**	2	ca. 1,5 kg
MAG-146-146-GEC2	**146,0**	**146,0**	**50,0**	3	ca. 2,0 kg
MAG-196-196-GEC2	**196,0**	**196,0**	**50,0**	4	ca. 2,5 kg
MAG-246-246-GEC2	**246,0**	**246,0**	**50,0**	5	ca. 4,0 kg
MAG-296-296-GEC2	**296,0**	**296,0**	**50,0**	6	ca. 4,5 kg
MAG-346-346-GEC2	**346,0**	**346,0**	**50,0**	7	ca. 6,0 kg
MAG-396-396-GEC2	**396,0**	**396,0**	**50,0**	8	ca. 7,0 kg
MAG-446-446-GEC2	**446,0**	**446,0**	**50,0**	9	ca. 9,5 kg
MAG-496-496-GEC2	**496,0**	**496,0**	**50,0**	10	ca. 11,5 kg
MAG-546-546-GEC2	**546,0**	**546,0**	**50,0**	11	ca. 13,0 kg
MAG-596-596-GEC2	**596,0**	**596,0**	**50,0**	12	ca. 14,5 kg
MAG-696-696-GEC2	**696,0**	**696,0**	**50,0**	14	ca. 15,0 kg
MAG-796-796-GEC2	**796,0**	**796,0**	**50,0**	16	ca. 16,5 kg

SYSTEMKOMPONENTEN

Unser Portfolio umfasst verschiedene Komponenten für den Aufbau einer pneumatischen Förderanlage. Neben Materialcontainern fertigen wir Rohrleitungen für das Zentralvakuum und liefern das passende Montagematerial zu unseren Rohr- und Schlauchsystemen.

SYSTEMKOMPONENTEN

ALUMINIUM | VERSCHLUSSSTOPFEN

- Werkstoff: Aluminium
- Mit oder ohne Kette
- Befestigung mittels Rohrkupplungen

Artikel-Nr.	Ø | mm	WS | mm
VSA-1000	100,0	2,0
VSA-1500	150,0	3,0
VSA-2000	200,0	5,0

ALUMINIUM | WINKELSTÜCK 45°

- Werkstoff: Aluminium
- Dicht geschweißt
- Gesäubert und entgratet

Artikel-Nr.	Ø | mm	WS | mm
W45A-100020-100020	100,0	2,0
W45A-150030-150030	150,0	3,0
W45A-200050-200050	200,0	5,0

ALUMINIUM | ROHRLEITUNG

- Werkstoff: Aluminium
- Länge: 6000mm
- Gesäubert und entgratet

Artikel-Nr.	Ø | mm	WS | mm
RA-100020	100,0	2,0
RA-150030	150,0	3,0
RA-200050	200,0	5,0

ALUMINIUM | L-STÜCK

- Werkstoff: Aluminium
- Dicht geschweißt
- Gesäubert und entgratet

Artikel-Nr.	Ø | mm	WS | mm
LSA-100020-100020	100,0	2,0
LSA-150030-150030	150,0	3,0
LSA-200050-200050	200,0	5,0

ALUMINIUM | T STÜCK 1 KLEINER ABGANG

- Werkstoff: Aluminium
- Dicht geschweißt
- Gesäubert und entgratet

Artikel-Nr.	Ø 1 | mm	Ø 2 | mm
TSA-100020-050015-1	100,0	50,0
TSA-100020-060015-1	100,0	60,0
TSA-150030-050015-1	150,0	50,0
TSA-150030-060015-1	150,0	60,0
TSA-200050-050015-1	200,0	50,0
TSA-200050-060015-1	200,0	60,0

ALUMINIUM | T STÜCK 2 KLEINE ABGÄNGE

- Werkstoff: Aluminium
- Dicht geschweißt
- Gesäubert und entgratet

Artikel-Nr.	Ø | mm	WS | mm
TSA-100020-050015-2	100,0	50,0
TSA-100020-060015-2	100,0	60,0
TSA-150030-050015-2	150,0	50,0
TSA-150030-060015-2	150,0	60,0
TSA-200050-050015-2	200,0	50,0
TSA-200050-060015-2	200,0	60,0

ALUMINIUM | T-STÜCK

- Werkstoff: Aluminium
- Dicht geschweißt
- Gesäubert und entgratet

Artikel-Nr.	Ø | mm	WS | mm
TSA-100020-100020-350	100,0	2,0
TSA-015030-015030-450	150,0	3,0
TSA-200050-200050-450	200,0	5,0

ALUMINIUM | REDUZIERUNG

- Werkstoff: Aluminium
- Dicht geschweißt
- Gesäubert und entgratet

Artikel-Nr.	Ø1 | mm	Ø2 | mm
RSA-100020-076120-250	100	76,1
RSA-100020-088920-250	100	88,9
RSA-150030-088920-300	150	88,9
RSA-150030-114330-300	150	114,3
RSA-200050-114330-350	200	114,3
RSA-200050-168330-350	200	168,3

SONDERABMESSUNGEN AUF ANFRAGE

SYSTEMKOMPONENTEN

SONDERANFERTIGUNGEN

- Werkstoff: Aluminium
- Dicht geschweißt
- Gesäubert und entgratet
- Nach Kundenvorgabe

KUGELHAHN

- Werkstoff: Messing verchromt
- Beidseits: Innengewinde (Typ „R")
- Voller Durchgang

MESSING VERCHROMT | KUGELHAHN

Artikel-Nr.	Anschluss | mm
KHMV-0100-0100-IG-R	1,0"
KHMV-0150-0150-IG-R	1,5"
KHMV-0200-0200-IG-R	2,0"
KHMV-0250-0250-IG-R	2,5"
KHMV-0300-0300-IG-R	3,0"
KHMV-0400-0400-IG-R	4,0"

ROHRKUPPLUNG STANDARD (SCHWERE AUSFÜHRUNG)

- Werkstoff: Stahl verzinkt
- Schwere Ausführung
- Mit doppeltem Innenmantel und Erdungsband

STAHL VERZINKT | ROHRVERBINDER

Artikel-Nr.	Ø | mm	Dichtung	max. Temp.	Schrauben
RV3S-0761-0761-150-SW	76,1	schwarz	150	3
RV3S-0889-0889-150-SW	88,9	schwarz	150	3
RV3S-1000-1000-150-SW	100,0	schwarz	150	3
RV3S-1143-1143-150-SW	114,3	schwarz	150	3
RV3S-1500-1500-150-SW	150,0	schwarz	150	3
RV3S-1683-1683-200-SW	168,3	schwarz	200	4
RV3S-2000-2000-200-SW	200,0	schwarz	200	4

GEWINDENIPPEL

- Werkstoff: Edelstahl
- Aufgeweitet und verschweißt
- Versatzfreier Durchgang

EDELSTAHL | GEWINDENIPPEL

Artikel-Nr.	A | mm	Ø | mm	Länge | mm
GNE-0380-150-AG-R	1,5"	38,0	ca. 150,0
GNE-0400-150-AG-R	1,5"	40,0	ca. 150,0
GNE-0450-150-AG-R	1,5"	45,0	ca. 150,0
GNE-0500-200-AG-R	2,0"	50,0	ca. 150,0
GNE-0540-200-AG-R	2,0"	54,0	ca. 150,0
GNE-0603-200-AG-R	2,0"	60,3	ca. 160,0
GNE-0603-250-AG-R	2,5"	60,3	ca. 160,0
GNE-0650-250-AG-R	2,5"	65,0	ca. 160,0
GNE-0700-250-AG-R	2,5"	70,0	ca. 160,0
GNE-0761-250-AG-R	2,5"	76,1	ca. 160,0
GNE-0761-300-AG-R	3,0"	76,1	ca. 170,0
GNE-0800-300-AG-R	3,0"	80,0	ca. 170,0
GNE-0889-300-AG-R	3,0"	88,9	ca. 170,0
GNE-0889-400-AG-R	4,0"	88,9	ca. 170,0

SYSTEMKOMPONENTEN

MONTAGESCHIENEN NEU!

- Werkstoff: Stahl verzinkt
- Für eine mittelschwere Anwendung
- Einfache und doppelte Ausführungen

STAHL VERZINKT | VERSCHIEDENE Ø

Artikel-Nr.	Ausführung	Höhe | mm	Länge | mm	Stärke | mm
R-M41E-SCHIENE-3000	Einfach-Profilschiene	**41,2**	3000	2,0
R-MQ21D-SCHIENE-3000	Doppel-Profilschiene	**41,2**	3000	2,0
R-MQ21E-SCHIENE-3000	Einfach-Profilschiene	**20,6**	3000	2,0

BÜGELSCHELLEN NEU!

- Werkstoff: Stahl verzinkt
- Passend für Montageschienen
- Inkl. Feststellschraube

STAHL VERZINKT | VERSCHIEDENE Ø

Artikel-Nr.	SB | mm	für Rohr AD
R-BL-SCHELLE-0380-0450	**38 - 45**	38 / 40 /45
R-BL-SCHELLE-0460-0550	**46 - 55**	50 / 54
R-BL-SCHELLE-0500-0650	**55 - 65**	60,3 / 65
R-BL-SCHELLE-0650-0760	**65 - 76**	65 / 70 / 76,1

ROHRSCHELLEN

- Werkstoff: Stahl verzinkt
- Bandbreite: 20mm
- Mit Elastomereinlage

STAHL VERZINKT | VERSCHIEDENE Ø

Artikel-Nr.	Ø | mm	Breite | mm
MV-BT-ROHRSCHELLE-0400	**40,0**	20,0
MV-BT-ROHRSCHELLE-0470	**47.0**	20,0
MV-BT-ROHRSCHELLE-0500	**50,0**	20,0
MV-BT-ROHRSCHELLE-0560	**56,0**	20,0
MV-BT-ROHRSCHELLE-0603	**60,3**	20,0
MV-BT-ROHRSCHELLE-0660	**66,0**	20,0
MV-BT-ROHRSCHELLE-0761	**76,1**	20,0
MV-BT-ROHRSCHELLE-0889	**88,9**	20,0

U-BÜGEL NEU!

- Werkstoff: Stahl verzinkt
- Inkl. 2x Gewindemuttern
- Edelstahlausführung auf Anfrage

STAHL VERZINKT | VERSCHIEDENE Ø

Artikel-Nr.	für Rohr AD	Gewindegröße
R-RSBV-0460-10	38 / 40	M10
R-RSBV-0520-10	45/ 50	M10
R-RSBV-0640-12	54 / 60,3	M12
R-RSBV-0820-12	65 / 70 / 76,1	M12
R-RSBV-0940-12	80 / 84 / 88,9	M12
R-RSBV-1200-16	100 / 101.6 / 104 / 108 / 114,3	M16
R-RSBV-1480-16	128 / 129 /133 / 139,7	M16
R-RSBV-1760-16	150 / 154 /159 / 168,3	M16
R-RSBV-2020-16	200	M16

SYSTEMKOMPONENTEN

ECKIGER CONTAINER NEU!

- Werkstoff: Aluminium
- Inkl. 2 Bockrollen + 2 Lenkrollen
- Inkl. Schwenkplatte zur Entleerung
- Inkl. Deckel (lose)

ALUMINIUM | ECKIGER CONTAINER

Artikel-Nr.	Volumen | L	☐B | mm	H | mm	H_1 | mm
CEA-0150-R	150	**600**	860	200
CEA-0200-R	200	**600**	1000	200
CEA-0300-R	300	**800**	950	200
CEA-0400-R	400	**800**	1050	200

GITTERROST NEU!

- Werkstoff: Aluminium
- Zum losen Einhängen
- Massive Ausführung

ALUMINIUM | GITTERROST

Artikel-Nr.	☐B | mm	Gitterform
CEA-ROST-0600	**600**	parallel
CEA-ROST-0800	**800**	parallel

SAUGLANZENSTUTZEN NEU!

- Werkstoff: Aluminium
- Zum Einführen von Sauglanzen
- Stutzen ist am Behälter verschweißt
- Inkl. Arretierungschrauben für die Sauglanze

ALUMINIUM | SAUGLANZENSTUTZEN

Artikel-Nr.	ID | mm
CEA-SL-STUTZEN-0840-1	84
CEA-SL-STUTZEN-1000-1	100

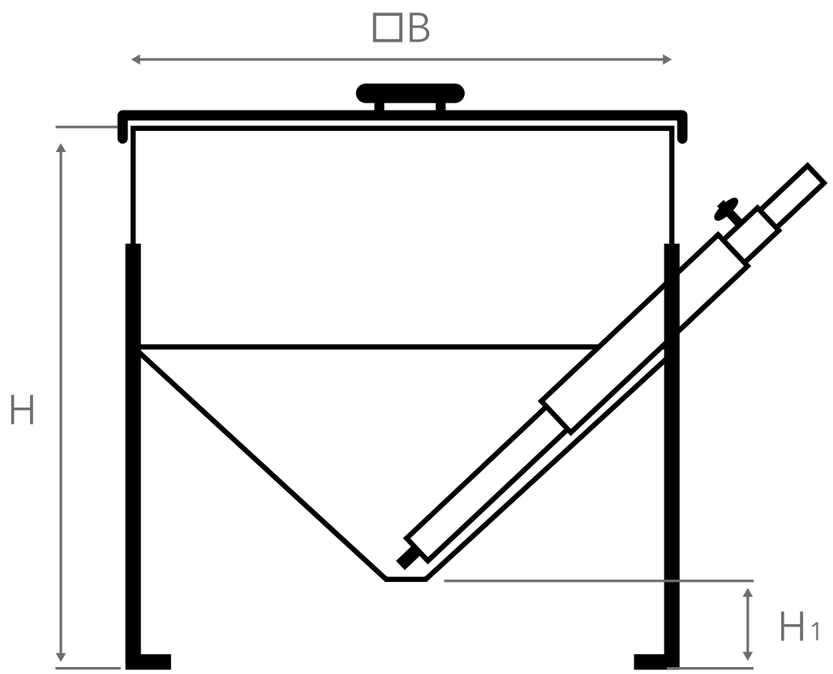

SONDERAUSFÜHRUNGEN AUF ANFRAGE

KONTAKT

Michel Tube Engineering GmbH
Industriepark A81
Falk-Müller-Straße 30
97941 Tauberbischofsheim

Tel.: 09341/848 550-0 Fax: 09341/848 550-5
info@michel-tube.de www.michel-tube.de

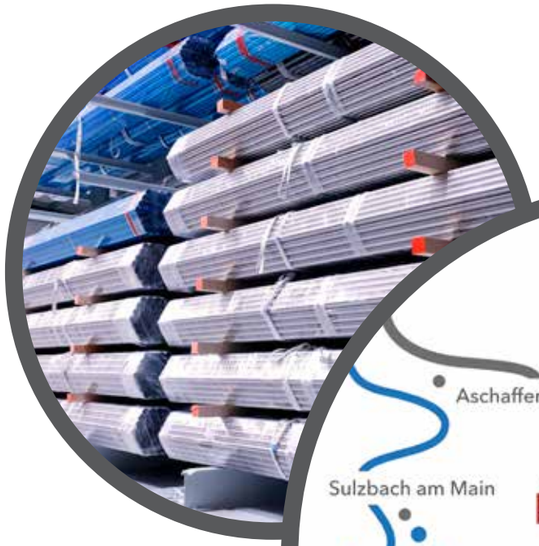

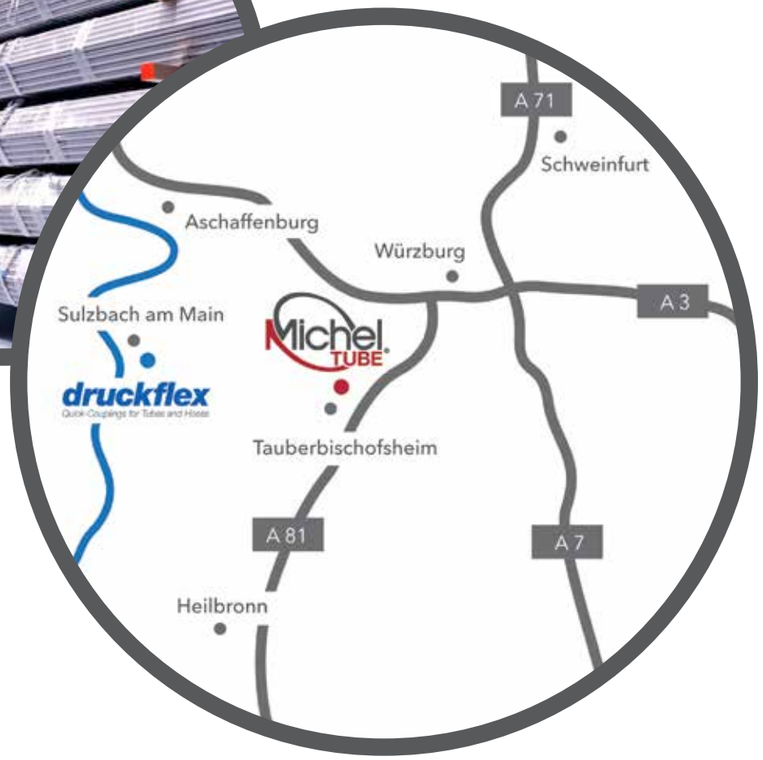

(TECHNISCHE) ÄNDERUNGEN VORBEHALTEN

NOCH NICHTS VON druckflex GEHÖRT?

Druckflex ist Ihr Spezialist für Sonderlösungen in der Bereichen:

- Schlauchleitungen
- Schlauchkupplungen
- Rohrleitungen
- Rohrkupplungen

Benötigen Sie ein spezielles Produkt oder eine besondere Lösung für Ihr Problem? Zögern Sie nicht mit Ihrer Anfrage bei druckflex!
Unser Expertenteam steht Ihnen gerne zur Verfügung.

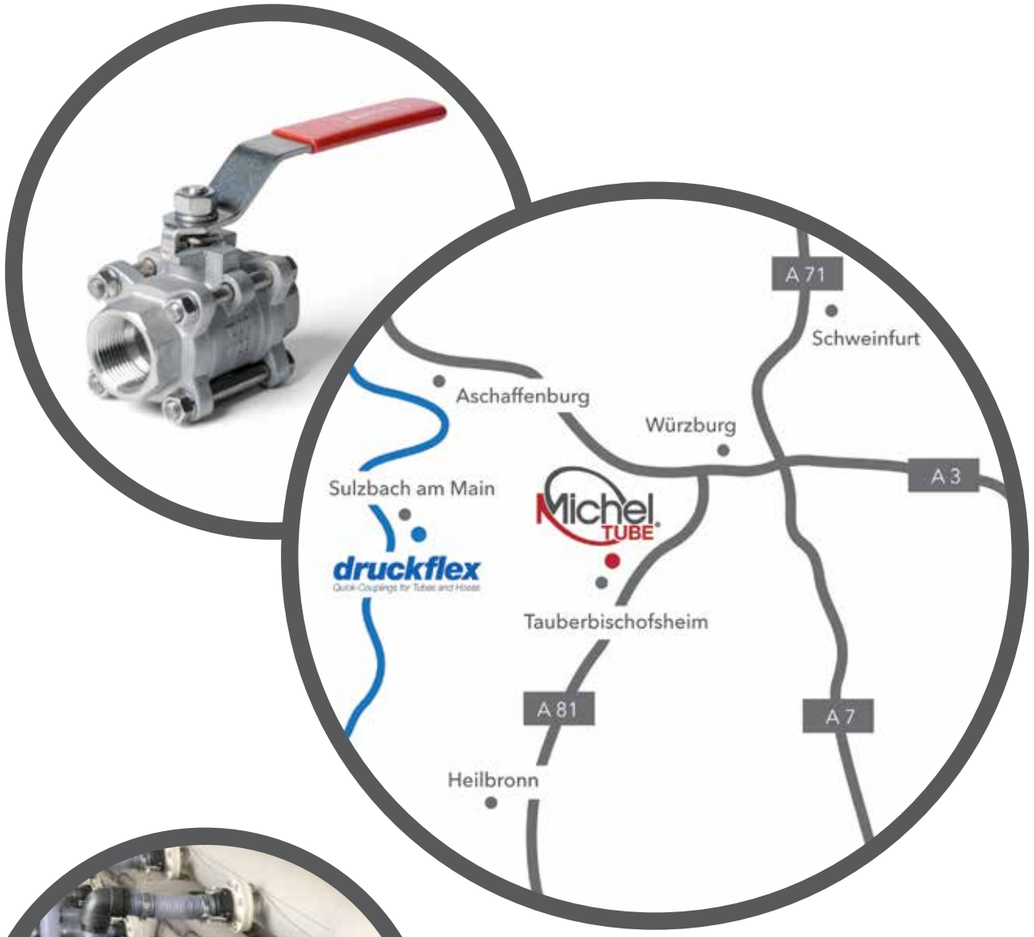

DRUCKFLEX-KUCHENBROD GMBH
Karolinenstraße 3-5
63834 Sulzbach am Main

Tel.: 06028 9747-0 Fax: 06028 9747-59
info@druckflex.de www.druckflex.de

SCHLAUCHKUPPLUNGEN FÜR FLÜSSIGKEITEN UND TROCKENSTOFFE

Innovative Schlauchkupplungen mit patentierten Funktionsweisen gehören zu dem umfassenden Lieferprogramm von Druckflex.

- DKS Sicherheitskupplungen
- PTFE beschichtete Kupplungen
- TYKOFLEX-Kupplungen (System Perrot)
- Kupplungen mit Endschalter (Induktiv/Namur)
- Originalsystem KAMLOK (MIL-Spec. C-27487)
- Camlock Kupplungen aus sämtlichen Materialien
- Tropffreie Hochdruck-Kupplungen
- STORZ-Kupplungen
- TW-Kupplungen DIN 28450
- Hebelarm-Kupplungen nach DIN 2828
- Schauglas-Kupplungen
- Verschließbare Kupplungen
- Selbstschließende Kupplungen
- GUILLEMINE-Kupplungen
- Nottrennkupplungen
- Abreisskupplungen

SCHLAUCHLEITUNGEN FÜR SÄMTLICHE MEDIEN UND ANFORDERUNGEN

Für sämtlichen Medien bietet druckflex eine beeindruckende Auswahl an Förderschläuchen aus Edelstahl, PTFE, PVC, PUR, NBR, EPDM, VITON oder Naturkautschuk – bis DN 500mm.

- PTFE-Wellschläuche
- PTFE-HD-Schläuche
- PTFE-Kompensatoren
- TEFLON-Transfer-Schläuche
- Edelstahl-Wellschläuche für Dampf, Öl, Luft oder Chemikalien
- DVGW-Gasschläuche
- Edelstahl-Kompensatoren
- Tankwagen-Schläuche
- Chemieschläuche
- Abwasser-Schläuche
- Granulat-Förderschläuche
- Silo-Schläuche
- Gummi-Hoch- und Niederdruckschläuche
- Thermoplastische Hochdruckschläuche
- Wellschläuche aus PTFE / PFA
- Montageequipment
- Sonderanfertigungen ab jeder Stückzahl

ROHR- UND SCHLAUCHSYSTEME FÜR DIE PNEUMATISCHE FÖRDERTECHNIK

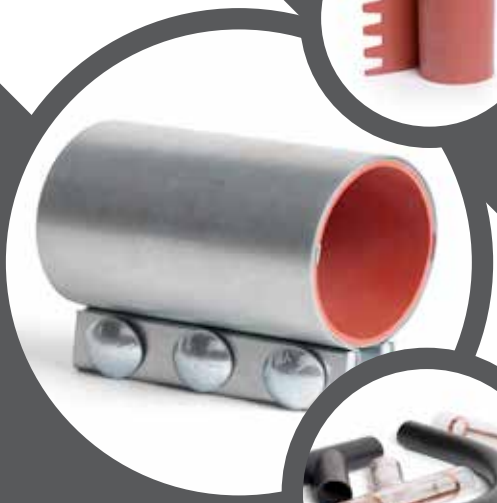

Michel Tube Engineering GmbH
Industriepark A81
Falk-Müller-Straße 30
97941 Tauberbischofsheim

Tel.: 09341/848 550-0 Fax: 09341/848 550-5
info@michel-tube.de www.michel-tube.de